令和 7 年度

施工地	東京都八王子市高尾町　高尾山国有林232い1林小班外								
工事名	日影沢地区予防治山工事（R6補正） 設　計　図								
工　種	渓間工	数　　量	ha	山腹 安定面積	ha	貯砂量	m3	現渓床 勾　　配	% 20
集水面積	HA 5.7	崩壊の 方　位		山腹 平均傾斜	度	海抜高	m 230	計画勾配	% 10
		有林地	% 100	無林地	% 0	年間降水量	mm 1591	最大日雨量	mm 393
地質	砂岩（砂岩頁岩互層及び千枚岩質頁岩）								
関東森林管理局　東京神奈川森林管理署									

図　面　目　録

番号	図　面　名	葉数
1	位置図	1
2	平面図	1
3	縦断図	1
4	第1号鋼製枠谷止工　構造図	1
5	第1号鋼製枠谷止工　床掘図	1
6-23	第1号鋼製枠谷止工　本体線図	18
24-38	第1号鋼製枠谷止工　中詰流出防止材線図	15
	以下余白	

位　置　図

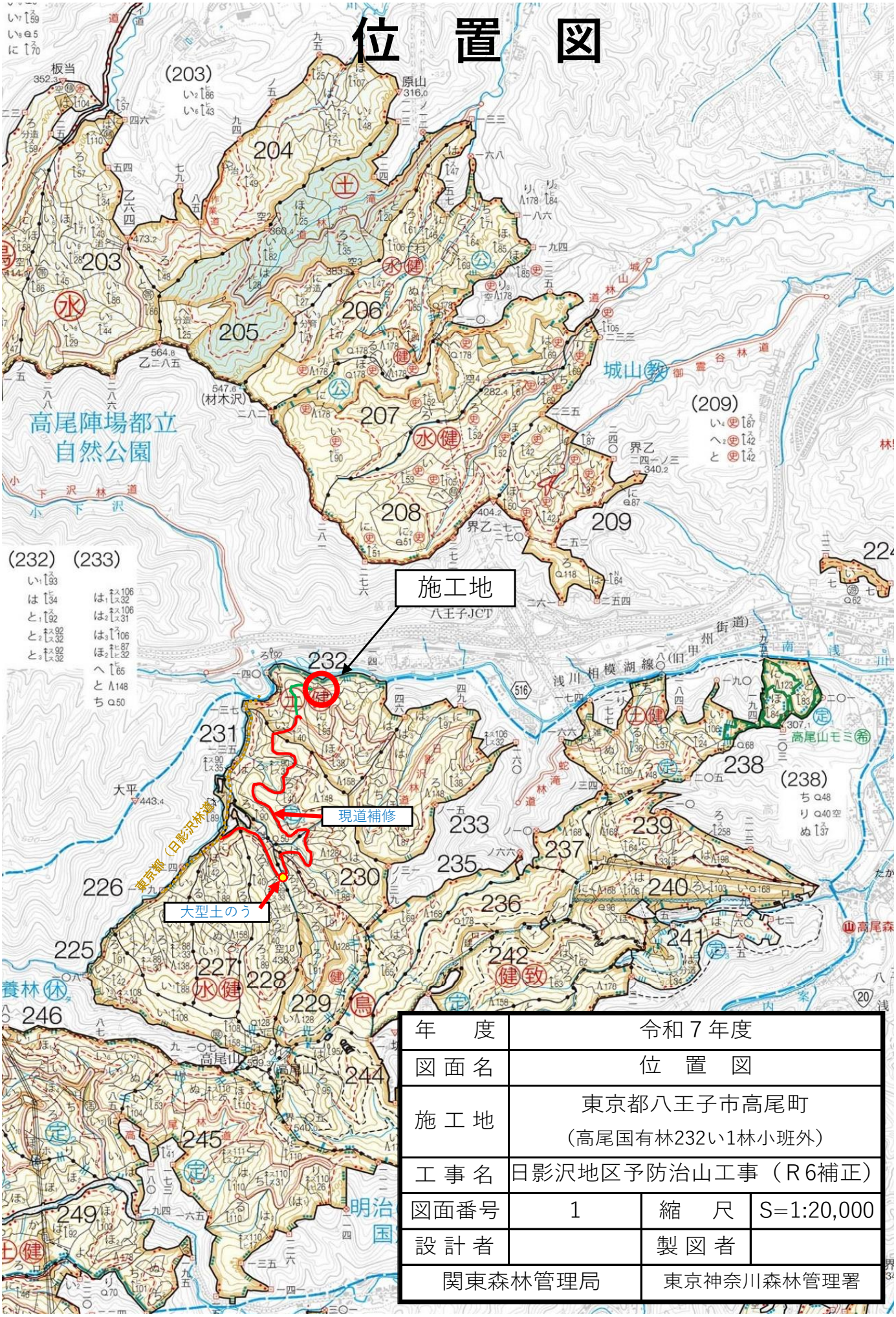

年　　度	令和７年度		
図 面 名	位　置　図		
施 工 地	東京都八王子市高尾町 （高尾国有林232い1林小班外）		
工 事 名	日影沢地区予防治山工事（Ｒ6補正）		
図面番号	1	縮　　尺	S=1:20,000
設 計 者		製 図 者	
関東森林管理局		東京神奈川森林管理署	

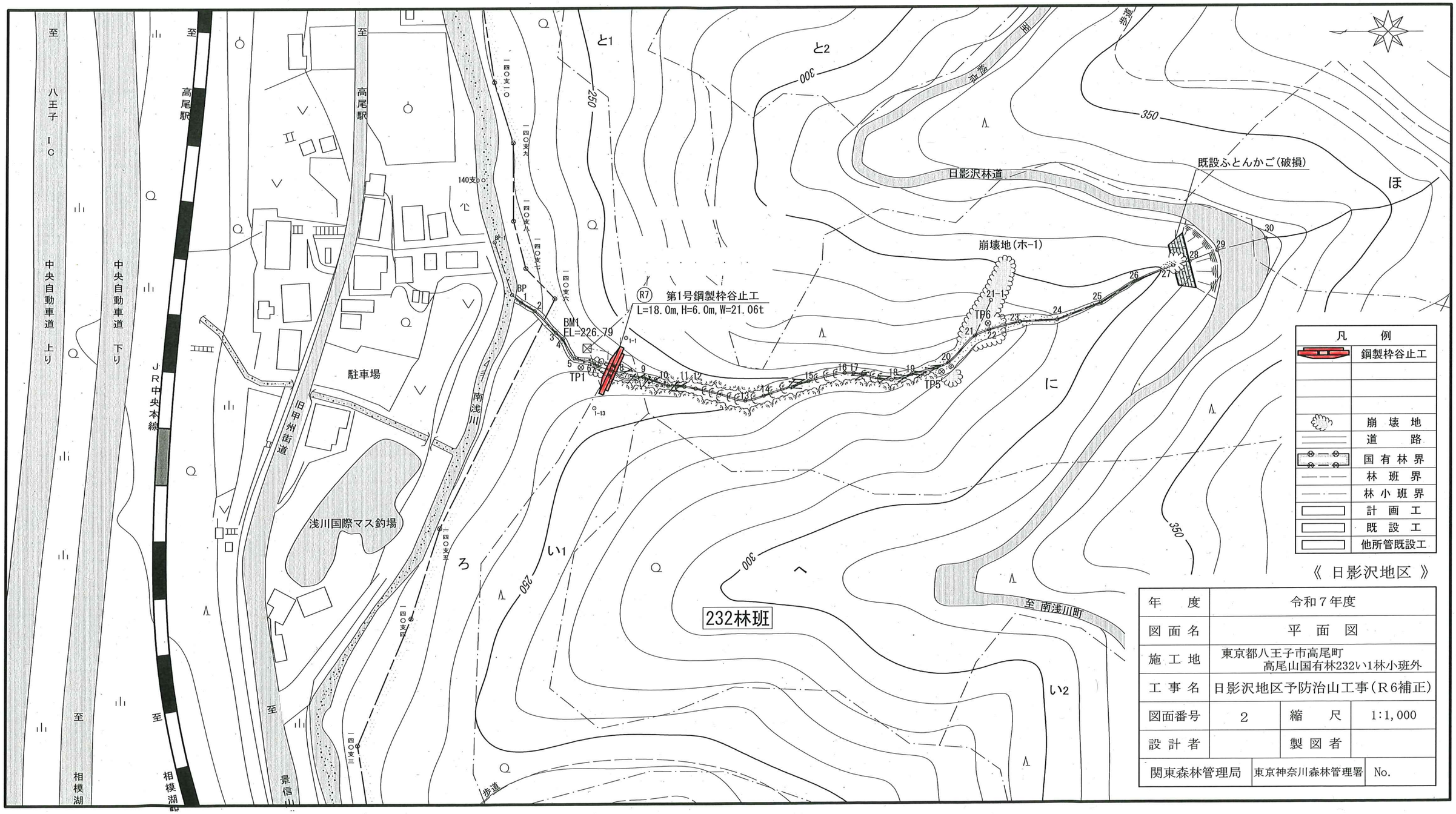

凡例	
	鋼製枠谷止工
	崩壊地
	道路
	国有林界
	林班界
	林小班界
	計画工
	既設工
	他所管既設工

《 日影沢地区 》

年度	令和７年度		
図面名	平面図		
施工地	東京都八王子市高尾町 高尾山国有林232い1林小班外		
工事名	日影沢地区予防治山工事（R６補正）		
図面番号	2	縮尺	1:1,000
設計者		製図者	
関東森林管理局	東京神奈川森林管理署	No.	

日3

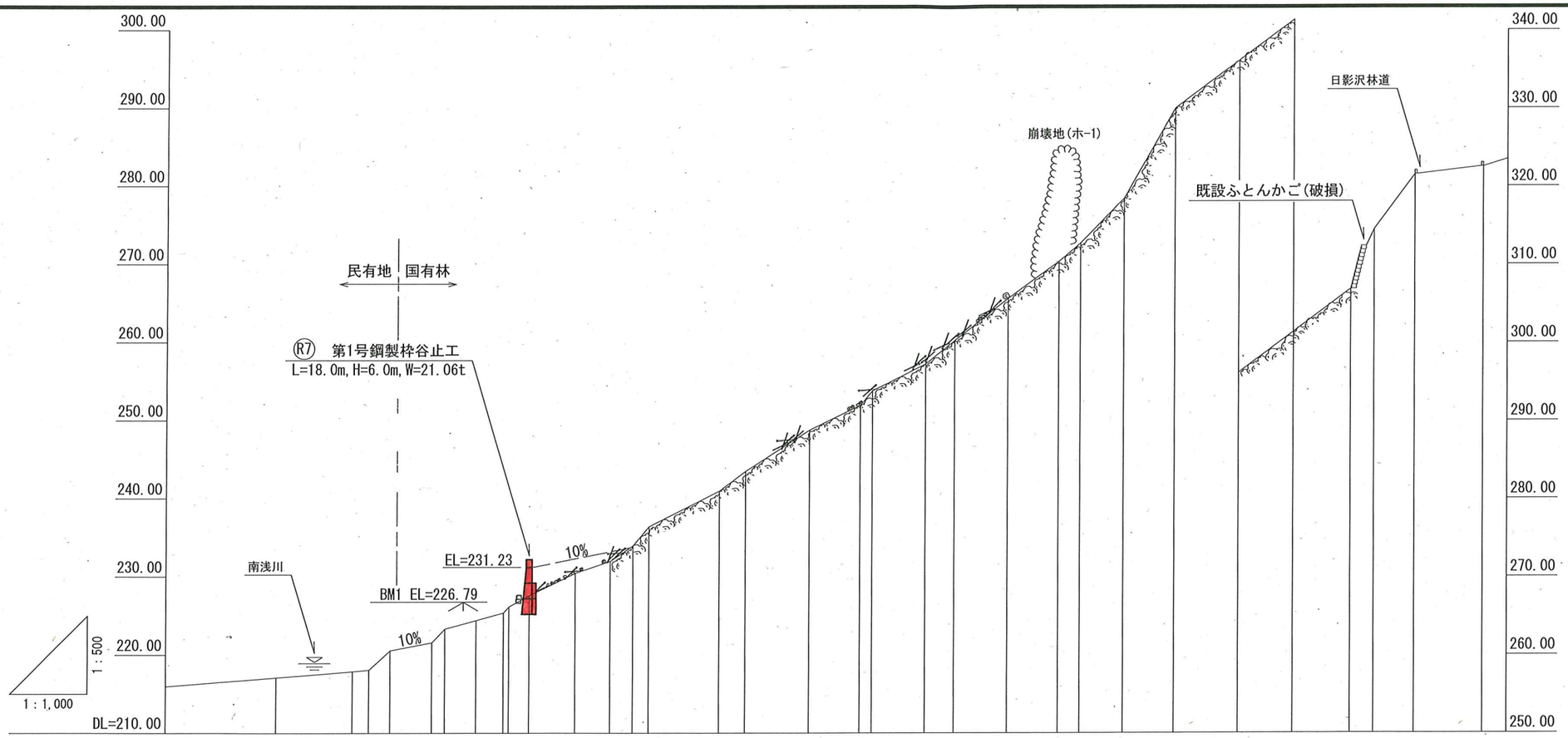

測点	No																														
水平距離	m	0.0	19.5	23.7	29.2	39.9	43.3	51.3	58.4	59.8	65.0	76.8	85.8	91.6	95.7	113.7	120.4	136.9	150.0	153.1	166.7	174.1	187.7	200.9	206.4	217.6	230.7	247.2	261.2	278.2	284.2	294.7	312.2
追加水平距離	m	0.0	19.5	4.2	5.5	10.7	3.4	8.0	7.1	1.4	5.2	11.8	9.0	5.8	4.1	18.0	6.7	16.5	13.1	3.1	13.6	7.4	13.6	13.2	5.5	11.2	13.1	16.5	14.0	14.8	6.0	10.5	17.5
垂直距離	m	0.00	0.78	0.18	2.50	1.03	1.75	1.07	0.98	0.78	1.44	2.85	1.52	1.99	2.45	4.57	2.53	5.27	3.14	1.87	3.44	3.00	5.37	4.74	2.36	5.72	11.55	6.13	5.20	5.50	7.67	7.00	0.75
追加垂直距離	m	217.12	217.90	218.08	220.58	221.61	223.36	224.43	225.41	226.19	227.63	230.48	232.00	233.99	236.44	241.01	243.54	248.81	251.95	253.82	257.26	260.26	265.63	270.37	272.73	278.45	290.00	296.13	301.33	306.83	314.50	321.50	322.25
勾配	%	4.0			22.9			20.3					33.0									42.9				46.8				45.4		
床堀深	m								2.40																								
構造物高	m								6.00																								

《 日影沢地区 》

年度	令和７年度		
図面名	渓床縦断面図		
施工地	東京都八王子市高尾町 高尾山国有林232い1林小班外		
工事名	日影沢地区予防治山工事(R6補正)		
図面番号	3	縮尺	H=1: 500 V=1:1,000
設計者		製図者	
関東森林管理局	東京神奈川森林管理署	No.	

日4

第1号鋼製枠谷止工 構造図

正面図

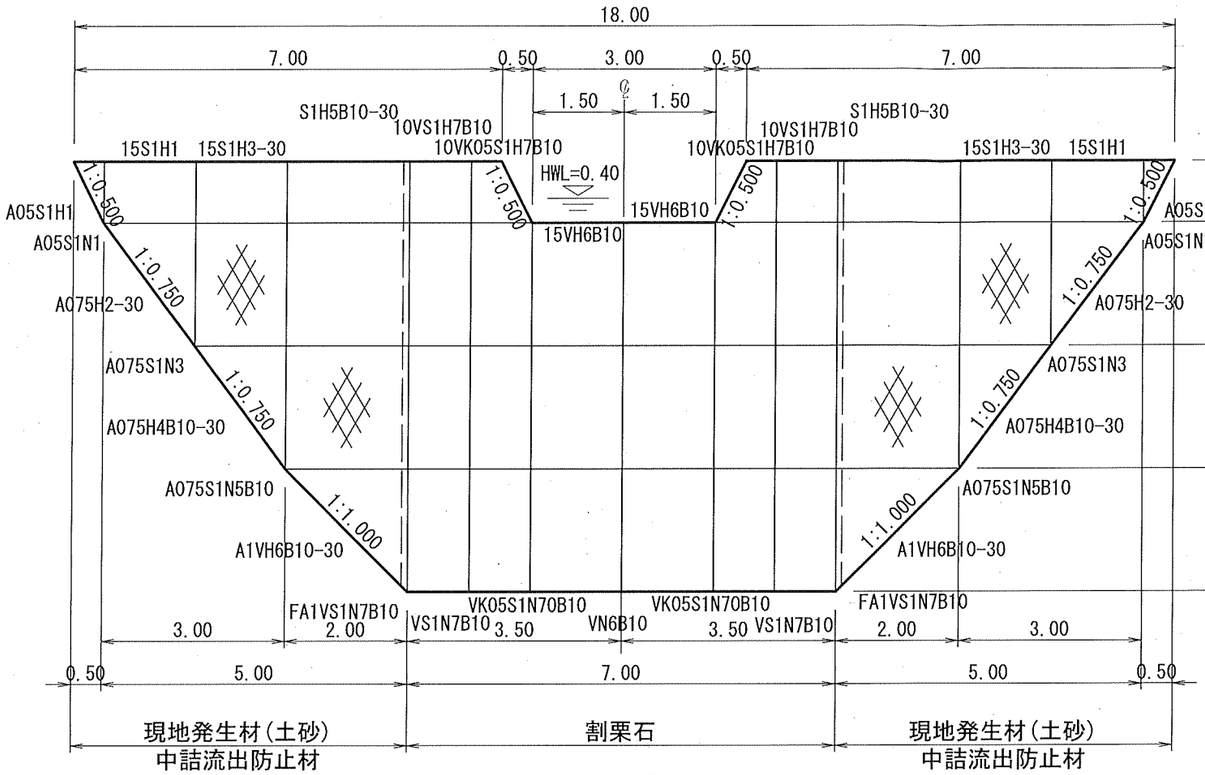

側面図

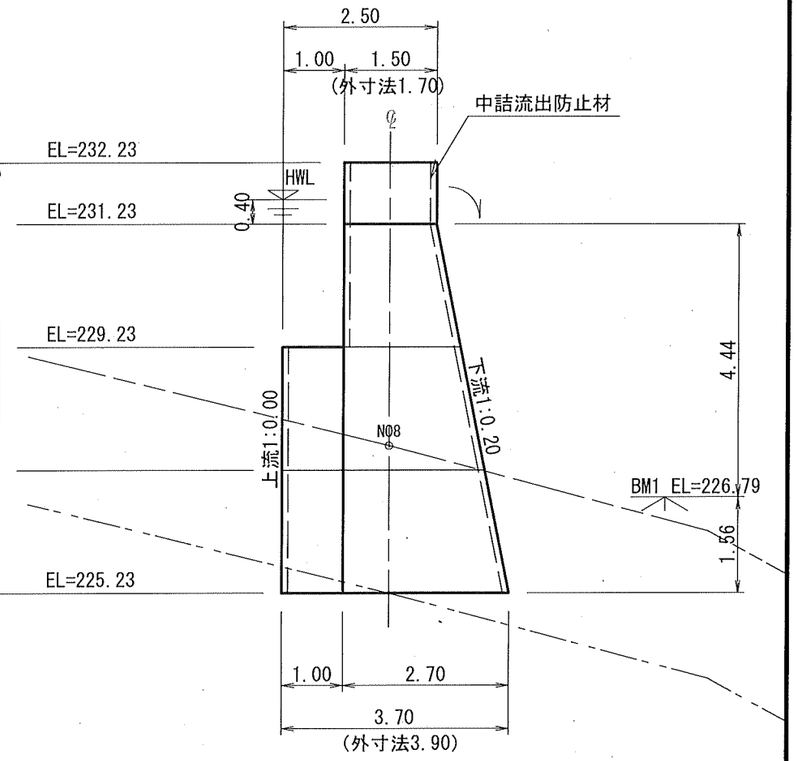

平面図

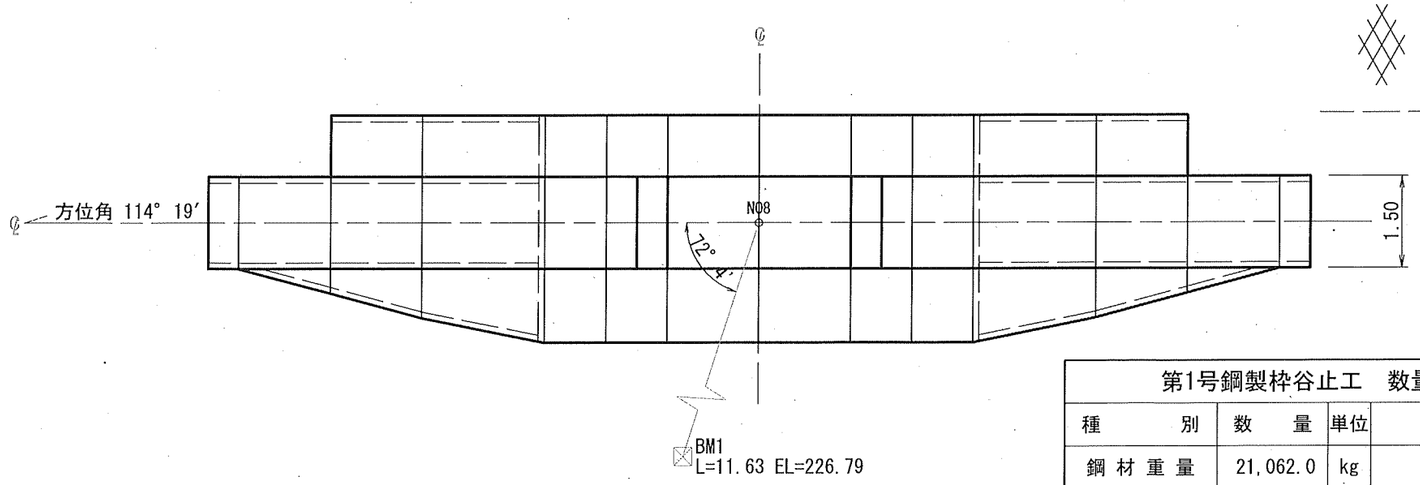

—凡 例—

中詰流出防止材
吸出防止材

中詰流出防止材
吸出防止材

《 日影沢地区 》

第1号鋼製枠谷止工 数量表			
種別	数量	単位	備考
鋼材重量	21,062.0	kg	
中詰材(割栗石)	121.5	m^3	
中詰材(現地発生材)	92.1	m^3	

年度	令和7年度		
図面名	第1号鋼製枠谷止工 構造図		
施行地	東京都八王子市高尾町 高尾山国有林232い1林小班外		
工事名	日影沢地区予防治山工事(R6補正)		
図面番号	4	縮尺	1:100
設計者		製図者	
関東森林管理局	東京神奈川森林管理署	No.	

日5

第1号鋼製枠谷止工 床掘図

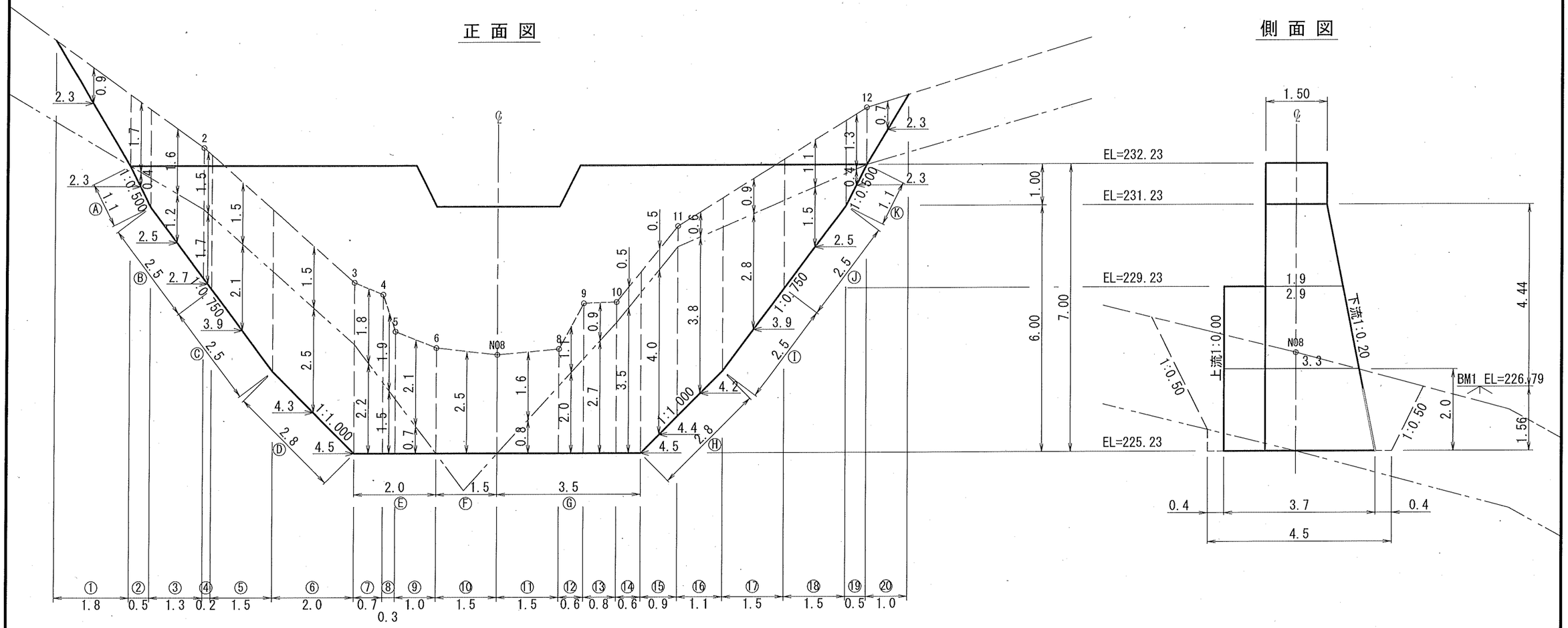

《 日影沢地区 》

第1号鋼製枠谷止工　数量表			
種　　別	数　量	単位	備　考
礫質土掘削	124.6	m^3	
軟岩ＩB掘削	137.0	m^3	
掘削面整形	5.6	m^2	

年　度	令和７年度		
図 面 名	第1号鋼製枠谷止工 床掘図		
施 行 地	東京都八王子市高尾町 高尾山国有林232い1林小班外		
工 事 名	日影沢地区予防治山工事（R6補正）		
図面番号	5	縮　尺	1:100
設 計 者		製 図 者	
関東森林管理局	東京神奈川森林管理署	No.	

日6

第1号鋼製枠谷止工　本体線図

正面図

（単位：mm）

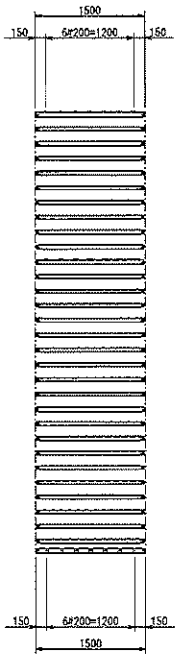

断面図

（単位：mm）

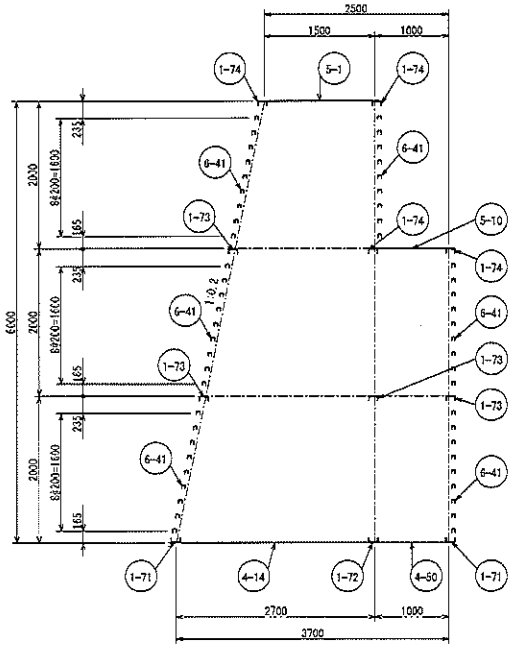

区分	本体			型式	15VH6B10	
番号	名称	材質	寸法（mm）	数量	単位質量	質量
1-71	水平フレーム	SS400	[125×65×6×8−1470	2	19.52	39.04
1-72	〃	〃	[125×65×6×8−1470	1	19.41	19.41
1-73	〃	〃	[125×65×6×8−1470	4	19.63	78.52
1-74	〃	〃	[125×65×6×8−1470	4	19.55	78.20
4-14	底スクリーン	〃	PL6×50×2677	7	6.28	43.96
4-50	〃	〃	PL6×50×1041	7	2.43	17.01
5-1	蓋スクリーン	〃	PL6×50×1612	7	3.76	26.32
5-10	〃	〃	PL6×50×1111	7	2.58	18.06
6-41	上下流スクリーン	〃	[50×50×6−1470	54	8.79	474.66
10-1	ボルト、ナット	F8T	M16×50	34	0.22	7.48
10-2	〃	〃	M16×65	10	0.24	2.40
10-3	〃	4.6	M16×50(2W)	164	0.16	26.24
11	テーパーワッシャー	FCD450-10		62	0.09	5.58
合計						kg 836.88
中詰単位体積量						m^3 24.90

中詰体積計算

断面積： A = (1.500+1.900)/2X2.000
−(2.900+3.300)/2X2.000
−(3.300+3.700)/2X2.000
= 16.600 (m²)

中詰体積：V = 16.600X1.500 = 24.900 (m³)

正面図
(単位:mm)

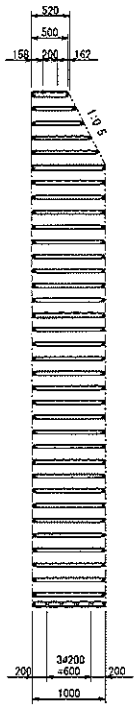

断面図
(単位:mm)

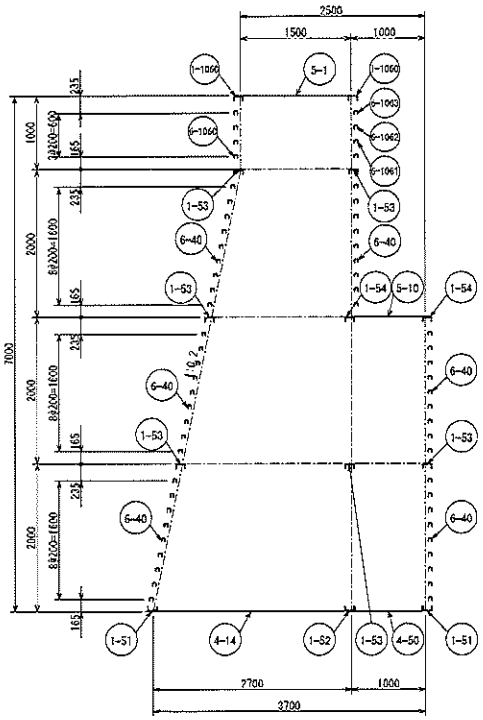

区分	本体			型式	10VK05S1H7B10	
番号	名称	材質	寸法 (mm)	数量	単位質量	質量
1-51	水平フレーム	SS400	[125×65×6×8−970	2	12.87	25.74
1-52	〃	〃	[125×65×6×8−970	1	12.81	12.81
1-53	〃	〃	[125×65×6×8−970	6	12.93	77.58
1-54	〃	〃	[125×65×6×8−970	2	12.89	25.78
1-1060	〃	〃	[125×65×6×8−486	2	6.32	12.64
4-14	底スクリーン	〃	PL6×50×2677	4	6.28	25.12
4-50	〃	〃	PL6×50×1041	4	2.43	9.72
5-1	蓋スクリーン	〃	PL6×50×1612	2	3.76	7.52
5-10	〃	〃	PL6×50×1111	4	2.58	10.32
6-40	上下部スクリーン	〃	[50×50×6−970	54	5.73	309.42
6-1060	〃	〃	[50×50×6−883	2	5.12	10.24
6-1061	〃	〃	[50×50×6−783	2	4.51	9.02
6-1062	〃	〃	[50×50×6−683	2	3.90	7.80
6-1063	〃	〃	[50×50×6−583	2	3.29	6.58
10-1	ボルト、ナット	F8T	M16×50	40	0.22	8.80
10-2	〃	〃	M16×65	12	0.24	2.88
10-3	〃	4.6	M16×50(2W)	152	0.16	24.32
11	テーパーワッシャー	FCD450-10		62	0.09	5.58
合計						kg 591.87
中詰単位体積量						m³ 17.73

中詰体積計算
袖部断面積: A1 = 1.500X1.000
= 1.500 (m²)
袖下部断面積:A2 = (1.500+1.900)/2X2.000
+(2.900+3.300)/2X2.000
+(3.300+3.700)/2X2.000
= 16.600 (m²)
中詰体積: V = 1.500X(0.500+1.000)/2+16.600X1.000
= 17.725 (m³)

正面図

(単位:mm)

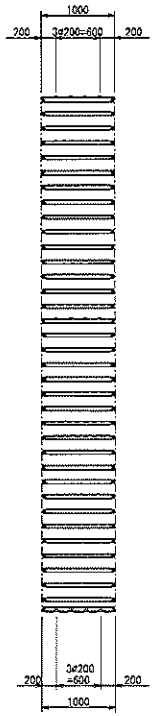

断面図

(単位:mm)

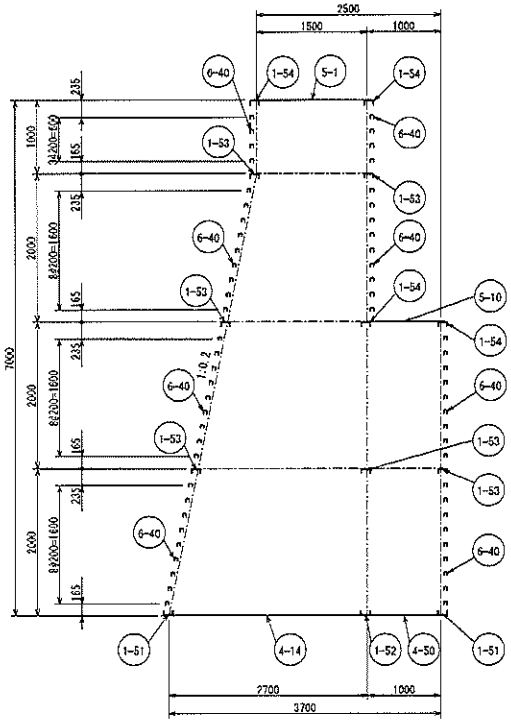

区分	本体			型式	10VS1H7B10	
番号	名称	材質	寸法 (mm)	数量	単位質量	質量
1-51	水平フレーム	SS400	[125×65×6×8−970	2	12.87	25.74
1-52	〃	〃	[125×65×6×8−970	1	12.81	12.81
1-53	〃	〃	[125×65×6×8−970	6	12.93	77.58
1-54	〃	〃	[125×65×6×8−970	4	12.89	51.56
4-14	底スクリーン	〃	PL6×50×2677	4	6.28	25.12
4-50	〃	〃	PL6×50×1041	4	2.43	9.72
5-1	蓋スクリーン	〃	PL6×50×1612	4	3.76	15.04
5-10	〃	〃	PL6×50×1111	4	2.58	10.32
6-40	上下流スクリーン	〃	[50×50×6−970	62	5.73	355.26
10-1	ボルト、ナット	F8T	M16×50	40	0.22	8.80
10-2	〃	〃	M16×65	12	0.24	2.88
10-3	〃	4.6	M16×50(2W)	156	0.16	24.96
11	テーパーワッシャー	FCD450-10		62	0.09	5.58
合計						kg 625.37
中詰単位体積量						m³ 18.10

中詰体積計算
断面積： A = 1.500X1.000
+(1.500+1.900)/2X2.000
+(2.900+3.300)/2X2.000
+(3.300+3.700)/2X2.000
= 18.100 (m²)
中詰体積：V = 18.100X1.000=18.100 (m³)

正面図

(単位:mm)

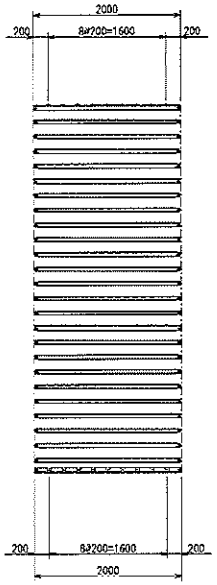

断面図

(単位:mm)

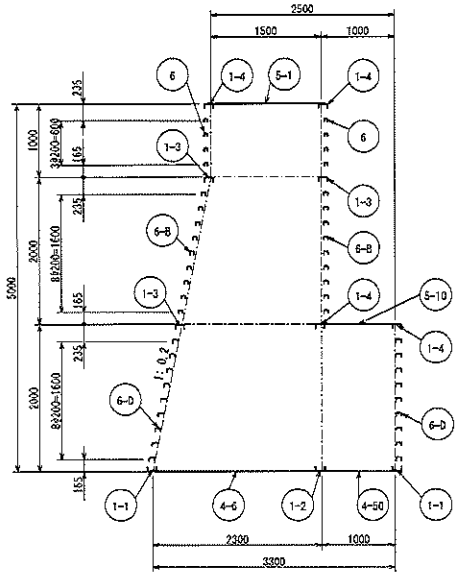

区分	本体			型式	S1H5B10-30	
番号	名称	材質	寸法 (mm)	数量	単位質量	質量
1-1	水平フレーム	SS400	[125×65×6×8−1970	2	26.19	52.38
1-2	〃	〃	[125×65×6×8−1970	1	26.04	26.04
1-3	〃	〃	[125×65×6×8−1970	3	26.33	78.99
1-4	〃	〃	[125×65×6×8−1970	4	26.23	104.92
4-6	底スクリーン	〃	PL6×50×2277	8	5.34	48.06
4-50	〃	〃	PL6×50×1041	9	2.43	21.87
5-1	蓋スクリーン	〃	PL6×50×1612	8	3.76	33.84
5-10	〃	〃	PL6×50×1111	9	2.58	23.22
6	上下流スクリーン	〃	[50×50×6−1970	8	11.85	94.80
6-8	〃	〃	[60×50×6−1970	18	12.75	229.50
6-D	〃	〃	[80×50×6−1970	18	14.82	266.76
10-1	ボルト、ナット	F8T	M16×50	32	0.22	7.04
10-2	〃	〃	M16×65	8	0.24	1.92
10-3	〃	4.6	M16×50(2W)	160	0.16	25.60
11	テーパーワッシャー	FCD450-10		42	0.09	3.78
合計						kg 1018.72
中詰単位体積量						m^3 22.20

中詰体積計算

断面積： A = 1.500X1.000
+(1.500+1.800)/2X2.000
+(2.900+3.300)/2X2.000
= 11.100 (m^2)

中詰体積：V = 11.100X2.000=22.200 (m^3)

正面図

(単位:mm)

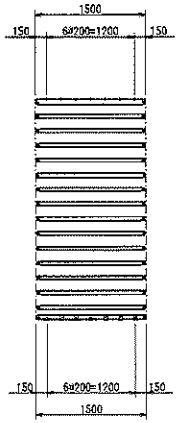

断面図

(単位:mm)

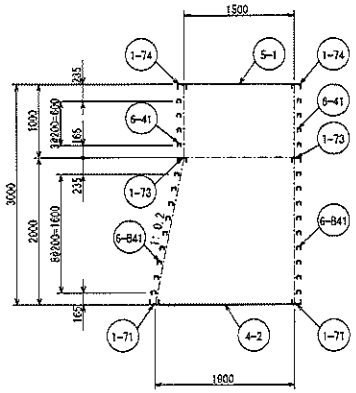

区分	本体			型式	15S1H3-30	
番号	名称	材質	寸法 (mm)	数量	単位質量	質量
1-71	水平フレーム	SS400	[125×65×6×8−1470	2	19.52	39.04
1-73	〃	〃	[125×65×6×8−1470	2	19.63	39.26
1-74	〃	〃	[125×65×6×8−1470	2	19.55	39.10
4-2	底スクリーン	〃	PL6×50×1928	7	4.52	31.64
5-1	蓋スクリーン	〃	PL6×50×1612	7	3.76	26.32
6-41	上下流スクリーン	〃	[50×50×6−1470	8	8.79	70.32
6-B41	〃	〃	[50×50×6−1470	18	9.46	170.28
10-1	ボルト、ナット	F8T	M16×50	18	0.22	3.96
10-2	〃	〃	M16×65	6	0.24	1.44
10-3	〃	4.6	M16×50(2W)	80	0.16	12.80
11	テーパーワッシャー	FCD450-10		22	0.09	1.98
合計						kg 436.14
中詰単位体積量						m³ 7.35

中詰体積計算
断面積: A = 1.500X1.000
+(1.500+1.900)/2X2.000
= 4.900 (m²)
中詰体積:V = 4.900X1.500=7.350 (m³)

正面図

（単位：mm）

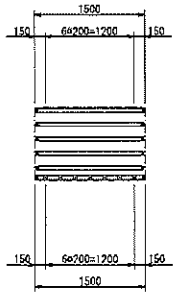

断面図

（単位：mm）

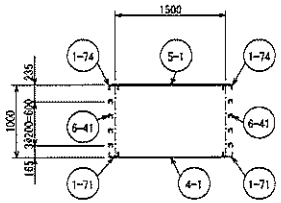

区分	本体			型式	15S1H1	
番号	名称	材質	寸法（mm）	数量	単位質量	質量
1-71	水平フレーム	SS400	[125×65×6×8−1470	2	19.52	39.04
1-74	〃	〃	[125×65×6×8−1470	2	19.55	39.10
4-1	底スクリーン	〃	PL6×50×1542	7	3.61	25.27
5-1	蓋スクリーン	〃	PL6×50×1612	7	3.76	26.32
6-41	上下流スクリーン	〃	[50×50×6−1470	8	8.79	70.32
10-1	ボルト、ナット	F8T	M16×50	16	0.22	3.52
10-3	〃	4.6	M16×50(2W)	44	0.16	7.04
合計						kg 210.61
中詰単位体積量						m^3 2.25

中詰体積計算
断面積： A = 1.500X1.000
= 1.500 (m²)
中詰体積：V = 1.500X1.500=2.250 (m³)

平面図

（A-A矢視）
（単位：mm）

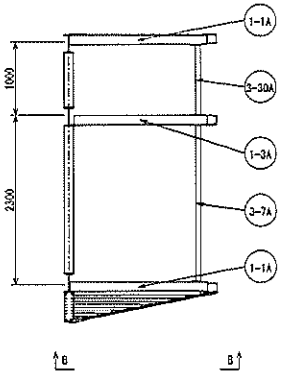

配置図

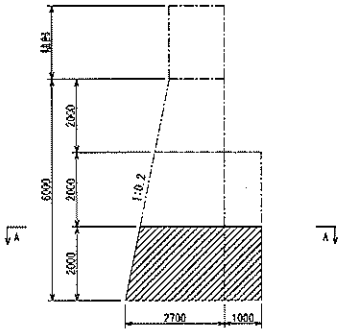

正面図

（B-B矢視）
（単位：mm）

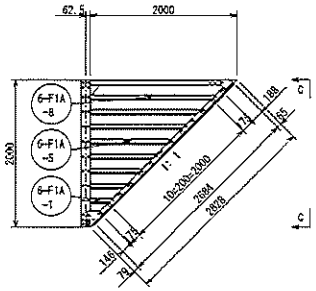

断面図

（C-C矢視）
（単位：mm）

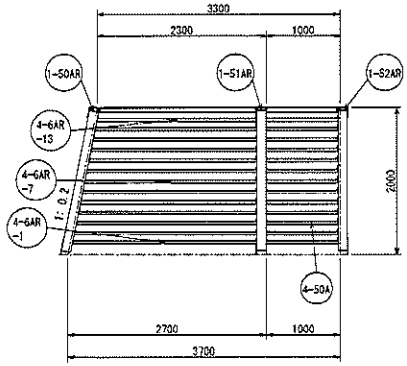

区分	三角枠			型式	A1VH6B10-30	
番号	名称	材質	寸法（mm）	数量	単位質量	質量
1-1A	水平フレーム	SS400	[125×65×6×8—1871	2	24.95	49.90
1-3A	〃	〃	[125×65×6×8—1814	1	24.15	24.15
1-50AR	〃	〃	[125×65×6×8—2712	1	36.53	36.53
1-51AR	〃	〃	[125×65×6×8—2684	1	36.54	36.54
1-52AR	〃	〃	[125×65×6×8—2684	1	36.80	36.80
3-7A	継ぎフレーム	〃	L65×65×6-2115	1	13.62	13.62
3-30A	〃	〃	L65×65×6-953	1	6.75	6.75
4-6AR-1	底スクリーン	〃	PL6×50×2593	1	6.08	6.08
4-6AR-2	〃	〃	PL6×50×2568	1	6.02	6.02
4-6AR-3	〃	〃	PL6×50×2540	1	5.96	5.96
4-6AR-4	〃	〃	PL6×50×2512	1	5.89	5.89
4-6AR-5	〃	〃	PL6×50×2483	1	5.82	5.82
4-6AR-6	〃	〃	PL6×50×2455	1	5.76	5.76
4-6AR-7	〃	〃	PL6×50×2427	1	5.69	5.69
4-6AR-8	〃	〃	PL6×50×2398	1	5.62	5.62
4-6AR-9	〃	〃	PL6×50×2370	1	5.56	5.56
4-6AR-10	〃	〃	PL6×50×2342	1	5.49	5.49
4-6AR-11	〃	〃	PL6×50×2313	1	5.42	5.42
4-6AR-12	〃	〃	PL6×50×2285	1	5.36	5.36
4-6AR-13	〃	〃	PL6×50×2260	1	5.30	5.30
4-50A	〃	〃	PL6×50×1067	13	2.49	32.37
6-F1A-1	上下流スクリーン	〃	[95×50×6—378	2	2.80	5.60
6-F1A-2	〃	〃	[95×50×6—578	2	4.44	8.88
6-F1A-3	〃	〃	[95×50×6—778	2	6.09	12.18
6-F1A-4	〃	〃	[95×50×6—978	2	7.74	15.48
6-F1A-5	〃	〃	[95×50×6—1178	2	9.39	18.78
6-F1A-6	〃	〃	[95×50×6—1378	2	11.04	22.08
6-F1A-7	〃	〃	[95×50×6—1578	2	12.69	25.38
6-F1A-8	〃	〃	[95×50×6—1778	2	14.34	28.68
10-1	ボルト、ナット	F8T	M16×50	19	0.22	4.18
10-2	〃	〃	M16×65	4	0.24	0.96
10-3	〃	4.6	M16×50(2W)	84	0.16	13.44
11	テーパーワッシャー	FCD450-10		2	0.09	0.18
合計						kg 466.45
中詰単位体積量						m^3 6.87

a1=2.000、a=0.000、b1=3.300、b=3.700、h=2.000—オベリスク式より
中詰体積：V=6.867（m^3）

平面図

(A-A矢視)
(単位:mm)

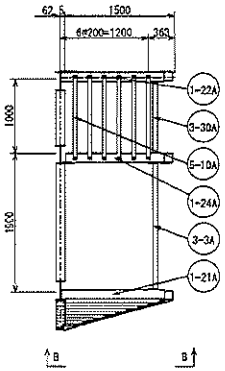

配置図

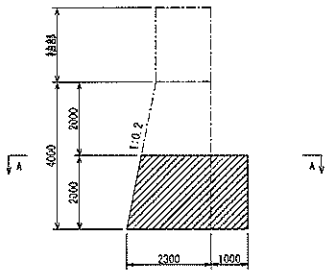

正面図

(B-B矢視)
(単位:mm)

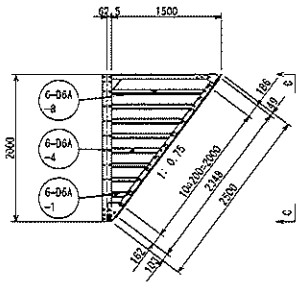

断面図

(C-C矢視)
(単位:mm)

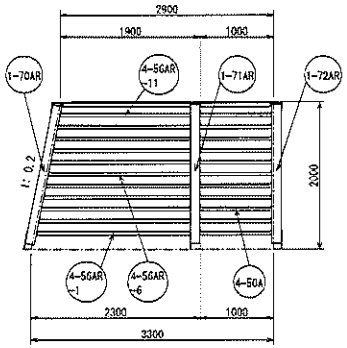

区分	三角枠			型式	A075H4B10-30	
番号	名称	材質	寸法 (mm)	数量	単位質量	質量
1-21A	水平フレーム	SS400	[125×65×6×8−1401	1	18.65	18.65
1-22A	〃	〃	[125×65×6×8−1401	1	18.58	18.58
1-24A	〃	〃	[125×65×6×8−1344	1	17.77	17.77
1-70AR	〃	〃	[125×65×6×8−2379	1	32.04	32.04
1-71AR	〃	〃	[125×65×6×8−2348	1	31.97	31.97
1-72AR	〃	〃	[125×65×6×8−2348	1	32.20	32.20
3-3A	継ぎフレーム	〃	L65×65×6−1715	1	11.26	11.26
3-30A	〃	〃	L65×65×6−953	1	6.75	6.75
4-50A	底スクリーン	〃	PL6×50×1067	11	2.49	27.39
4-56AR-1	〃	〃	PL6×50×2183	1	5.12	5.12
4-56AR-2	〃	〃	PL6×50×2151	1	5.04	5.04
4-56AR-3	〃	〃	PL6×50×2118	1	4.97	4.97
4-56AR-4	〃	〃	PL6×50×2086	1	4.89	4.89
4-56AR-5	〃	〃	PL6×50×2054	1	4.81	4.81
4-56AR-6	〃	〃	PL6×50×2022	1	4.74	4.74
4-56AR-7	〃	〃	PL6×50×1990	1	4.66	4.66
4-56AR-8	〃	〃	PL6×50×1958	1	4.59	4.59
4-56AR-9	〃	〃	PL6×50×1926	1	4.51	4.51
4-56AR-10	〃	〃	PL6×50×1894	1	4.44	4.44
4-56AR-11	〃	〃	PL6×50×1862	1	4.36	4.36
5-10A	蓋スクリーン	〃	PL6×50×1156	6	2.68	16.08
6-D6A-1	上下流スクリーン	〃	[80×50×6−294	2	1.93	3.86
6-D6A-2	〃	〃	[80×50×6−444	2	3.06	6.12
6-D6A-3	〃	〃	[80×50×6−594	2	4.19	8.38
6-D6A-4	〃	〃	[80×50×6−744	2	5.32	10.64
6-D6A-5	〃	〃	[80×50×6−894	2	6.45	12.90
6-D6A-6	〃	〃	[80×50×6−1044	2	7.58	15.16
6-D6A-7	〃	〃	[80×50×6−1194	2	8.71	17.42
6-D6A-8	〃	〃	[80×50×6−1344	2	9.84	19.68
10-1	ボルト、ナット	F8T	M16×50	20	0.22	4.40
10-2	〃	〃	M16×65	3	0.24	0.72
10-3	〃	4.6	M16×50(2W)	88	0.16	14.08
11	テーパーワッシャー	FCD450-10		2	0.09	0.18
合計						kg 378.36
中詰単位体積量						m³ 4.55

a1-1.500、a-0.000、b1-2.900、b-3.300、h-2.000→オベリスク式より
中詰体積:V=4.550 (m³)

平面図

(A-A矢視)
(単位:mm)

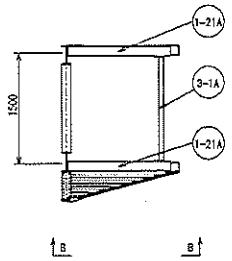

配置図

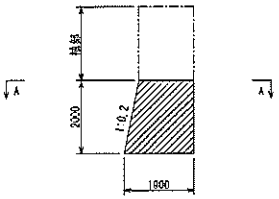

正面図

(B-B矢視)
(単位:mm)

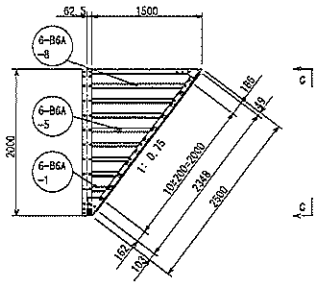

断面図

(C-C矢視)
(単位:mm)

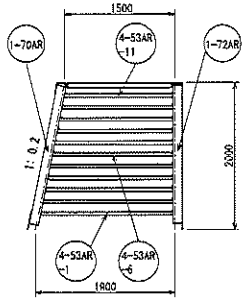

区分	三角枠			型式	A075H2-30	
番号	名称	材質	寸法 (mm)	数量	単位質量	質量
1-21A	水平フレーム	SS400	[125×65×6×8−1401	2	18.65	37.30
1-70AR	〃	〃	[125×65×6×8−2379	1	32.04	32.04
1-72AR	〃	〃	[125×65×6×8−2348	1	32.20	32.20
3-1A	縦ぎフレーム	〃	L65×65×6−1411	1	9.46	9.46
4-53AR-1	底スクリーン	〃	PL6×50×1890	1	4.43	4.43
4-53AR-2	〃	〃	PL6×50×1858	1	4.35	4.35
4-53AR-3	〃	〃	PL6×50×1825	1	4.28	4.28
4-53AR-4	〃	〃	PL6×50×1793	1	4.20	4.20
4-53AR-5	〃	〃	PL6×50×1761	1	4.12	4.12
4-53AR-6	〃	〃	PL6×50×1729	1	4.05	4.05
4-53AR-7	〃	〃	PL6×50×1697	1	3.97	3.97
4-53AR-8	〃	〃	PL6×50×1665	1	3.90	3.90
4-53AR-9	〃	〃	PL6×50×1633	1	3.82	3.82
4-53AR-10	〃	〃	PL6×50×1601	1	3.75	3.75
4-53AR-11	〃	〃	PL6×50×1569	1	3.67	3.67
6-B6A-1	上下流スクリーン	〃	[60×50×6−284	2	1.70	3.40
6-B6A-2	〃	〃	[60×50×6−444	2	2.69	5.38
6-B6A-3	〃	〃	[60×50×6−584	2	3.67	7.34
6-B6A-4	〃	〃	[60×50×6−744	2	4.66	9.32
6-B6A-5	〃	〃	[60×50×6−894	2	5.65	11.30
6-B6A-6	〃	〃	[60×50×6−1044	2	6.64	13.28
6-B6A-7	〃	〃	[60×50×6−1194	2	7.63	15.26
6-B6A-8	〃	〃	[60×50×6−1344	2	8.62	17.24
10-1	ボルト、ナット	F8T	M16×50	10	0.22	2.20
10-2	〃	〃	M16×65	4	0.24	0.96
10-3	〃	4.6	M16×50(2W)	54	0.16	8.64
11	テーパーワッシャー	FCD450-10		2	0.09	0.18
合計						kg 250.04
中詰単位体積量						m^3 2.45

a1=1.500、a=0.000、b1=1.500、b=1.900、h=2.000→オベリスク式より
中詰体積:V=2.450 (㎥)

平面図

(A-A矢視)
(単位:mm)

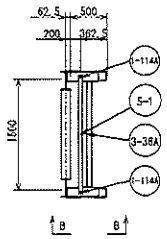

配置図

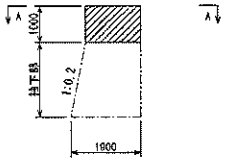

区分	三角枠			型式	A05S1H1	
番号	名称	材質	寸法 (mm)	数量	単位質量	質量
1-114A	水平フレーム	SS400	[125×65×6×8−429	2	5.60	11.20
1-164AL	〃	〃	[125×65×6×8−933	1	13.29	13.29
1-164AR	〃	〃	[125×65×6×8−933	1	13.29	13.29
3-36A	組ぎフレーム	〃	L65×65×6−1409	1	9.45	9.45
4-56A	底スクリーン	〃	PL6×50×1535	4	3.59	14.36
5-1	蓋スクリーン	〃	PL6×50×1612	1	3.76	3.76
6-16A-1	上下蓋スクリーン	〃	[50×50×6−208	2	1.06	2.12
6-16A-2	〃	〃	[50×50×6−308	2	1.67	3.34
6-16A-3	〃	〃	[50×50×6−408	2	2.28	4.56
10-1	ボルト、ナット	F8T	M16×50	12	0.22	2.64
10-2	〃	〃	M16×65	2	0.24	0.48
10-3	〃	4.6	M16×50(2W)	22	0.16	3.52
合計						kg 82.01
中詰単位体積重						m^3 0.38

a1=0.500、a=0.000、b1=1.500、b=1.500、h=1.000—オベリスク式より
中詰体積:V=0.375 (m³)

正面図

(B-B矢視)
(単位:mm)

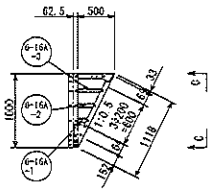

断面図

(C-C矢視)
(単位:mm)

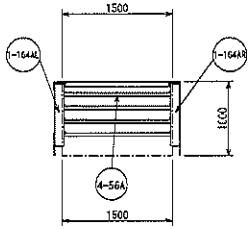

正 面 図

（単位：mm）

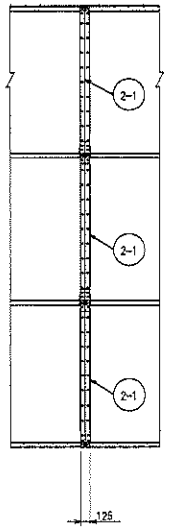

断 面 図

（単位：mm）

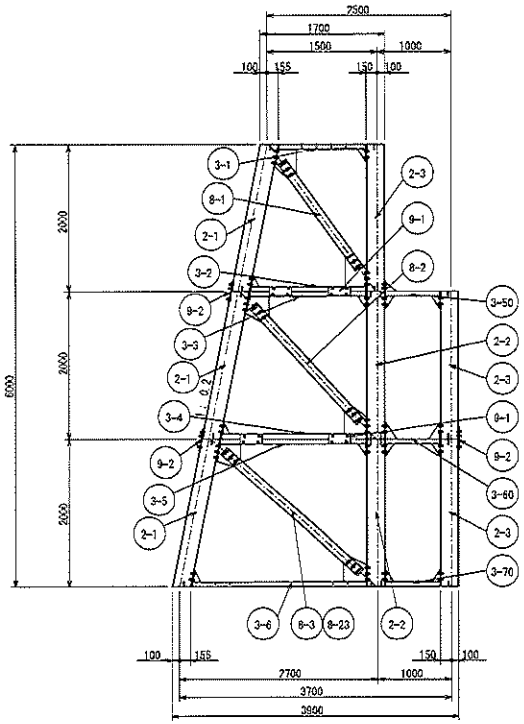

区分	中仕切			型式	VN6B10	
番号	名称	材質	寸法（mm）	数量	単位質量	質量
2-1	柱フレーム	SS400	H250×125×6×9-2040	3	59.50	178.50
2-2	〃	〃	H250×125×6×9-2000	2	59.63	119.26
2-3	〃	〃	H250×125×6×9-2000	3	58.31	174.93
3-1	妻ざフレーム	〃	[125×65×6×8-1177	1	28.77	28.77
3-2	〃	〃	[125×65×6×8-1564	1	35.44	35.44
3-3	〃	〃	[125×65×6×8-1577	1	33.90	33.90
3-4	〃	〃	[125×65×6×8-1864	1	39.89	39.89
3-5	〃	〃	[125×65×6×8-1977	1	38.96	38.96
3-6	〃	〃	[125×65×6×8-2364	1	44.76	44.76
3-50	〃	〃	[125×65×6×8-732	1	17.93	17.93
3-60	〃	〃	[125×65×6×8-732	1	22.31	22.31
3-70	〃	〃	[125×65×6×8-732	1	16.10	16.10
8-1	ブレース	〃	[125×65×6×8－1799	1	23.96	23.96
8-2	〃	〃	[125×65×6×8－2143	1	28.57	28.57
8-3	〃	〃	[125×65×6×8－2479	1	33.07	33.07
8-23	〃	〃	[125×65×6×8－2479	1	31.29	31.29
9-1	ジョイントプレート	〃	PL9×125×300	8	2.58	20.64
9-2	〃	〃	PL9×125×300	3	2.51	7.53
10-1	ボルト、ナット	F8T	M16×50	182	0.22	40.04
合計						kg 935.85

正面図
(単位:mm)

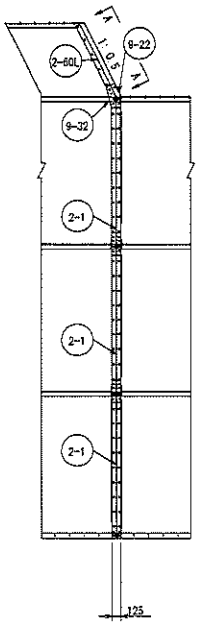

断面図
(単位:mm)

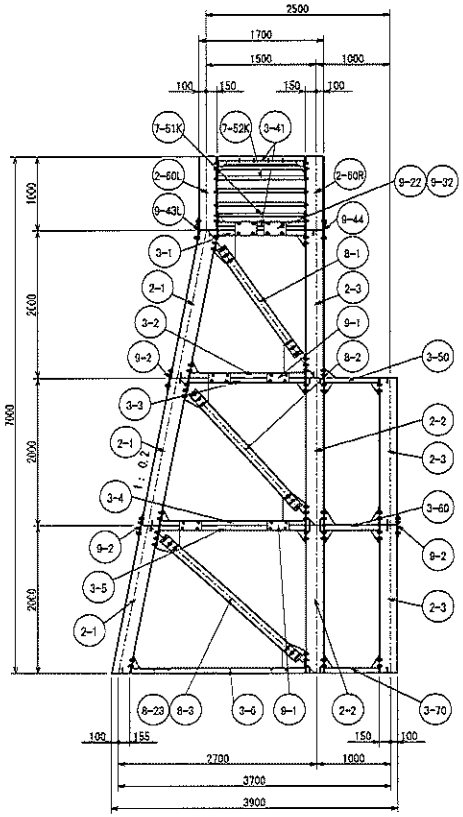

区分	中仕切			型式	VK05S1N70B10	
番号	名称	材質	寸法 (mm)	数量	単位質量	質量
2-1	柱フレーム	SS400	H250×125×6×9-2040	3	59.50	178.50
2-2	〃	〃	H250×125×6×9-2000	2	59.63	119.26
2-3	〃	〃	H250×125×6×9-2000	3	58.31	174.93
2-60L	〃	〃	H250×125×6×9-1118	1	32.56	32.56
2-60R	〃	〃	H250×125×6×9-1118	1	32.56	32.56
3-1	縦ぎフレーム	〃	[125×65×6×8-1177	1	28.77	28.77
3-2	〃	〃	[125×65×6×8-1564	1	35.44	35.44
3-3	〃	〃	[125×65×6×8-1577	1	33.90	33.90
3-4	〃	〃	[125×65×6×8-1964	1	39.89	39.89
3-5	〃	〃	[125×65×6×8-1977	1	38.96	38.96
3-6	〃	〃	[125×65×6×8-2364	1	44.76	44.76
3-41	〃	〃	[125×65×6×8-1182	2	22.00	44.00
3-50	〃	〃	[125×65×6×8-732	1	17.93	17.93
3-60	〃	〃	[125×65×6×8-732	1	22.31	22.31
3-70	〃	〃	[125×65×6×8-732	1	16.10	16.10
7-51K	〃	〃	L50×50×6-1164	2	5.47	10.94
7-52K	〃	〃	L50×50×6-1182	3	5.55	16.65
8-1	ブレース	〃	[125×65×6×8-1799	1	23.96	23.96
8-2	〃	〃	[125×65×6×8-2143	1	28.57	28.57
8-3	〃	〃	[125×65×6×8-2479	1	33.07	33.07
8-23	〃	〃	[125×65×6×8-2479	1	31.29	31.29
9-1	ジョイントプレート	〃	PL9×125×300	8	2.58	20.64
9-2	〃	〃	PL9×125×300	3	2.51	7.53
9-22	〃	〃	PL9×190×300	2	3.83	7.66
9-32	〃	〃	PL9×125×300	2	2.81	5.62
9-43L	〃	〃	PL9×196×338	1	3.13	3.13
9-44	〃	〃	PL9×196×338	1	3.13	3.13
10-1	ボルト、ナット	F8T	M16×50	216	0.22	47.52
10-2	〃	〃	M16×65	8	0.24	1.92
10-3	〃	4.6	M16×50(2W)	6	0.16	0.96
合計						kg 1102.46

小口図
(A-A視)
(単位:mm)

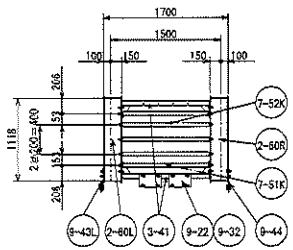

正面図

（単位：mm）

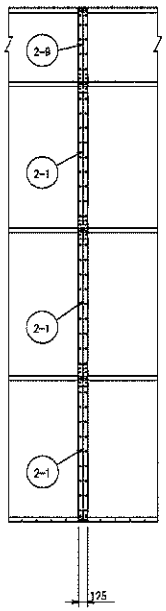

断面図

（単位：mm）

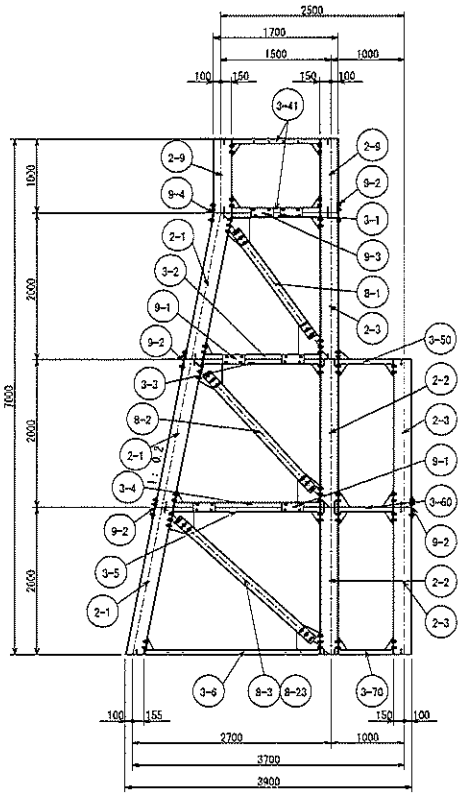

区分	中仕切			型式	VS1N7B10	
番号	名称	材質	寸法（mm）	数量	単位質量	質量
2-1	柱フレーム	SS400	H250×125×6×9-2040	3	59.50	178.50
2-2	〃	〃	H250×125×6×9-2000	2	59.63	119.26
2-3	〃	〃	H250×125×6×9-2000	3	58.31	174.93
2-9	〃	〃	H250×125×6×9-1000	2	29.53	59.06
3-1	継ぎフレーム	〃	[125×65×6×8-1177	1	28.77	28.77
3-2	〃	〃	[125×65×6×8-1564	1	35.44	35.44
3-3	〃	〃	[125×65×6×8-1577	1	33.90	33.90
3-4	〃	〃	[125×65×6×8-1964	1	39.89	39.89
3-5	〃	〃	[125×65×6×8-1977	1	38.96	38.96
3-6	〃	〃	[125×65×6×8-2364	1	44.76	44.76
3-41	〃	〃	[125×65×6×8-1182	2	22.00	44.00
3-50	〃	〃	[125×65×6×8-732	1	17.93	17.93
3-60	〃	〃	[125×65×6×8-732	1	22.31	22.31
3-70	〃	〃	[125×65×6×8-732	1	16.10	16.10
8-1	ブレース	〃	[125×65×6×8−1799	1	23.96	23.96
8-2	〃	〃	[125×65×6×8−2143	1	28.57	28.57
8-3	〃	〃	[125×65×6×8−2479	1	33.07	33.07
8-23	〃	〃	[125×65×6×8−2479	1	31.29	31.29
9-1	ジョイントプレート	〃	PL9×125×300	8	2.58	20.64
9-2	〃	〃	PL9×125×300	4	2.51	10.04
9-3	〃	〃	PL9×125×300	4	2.58	10.32
9-4	〃	〃	PL9×125×300	1	2.51	2.51
10-1	ボルト、ナット	F8T	M16×50	226	0.22	49.72
合計						kg 1063.93

正面図

（単位：mm）

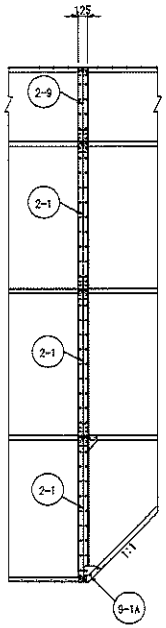

断面図

（単位：mm）

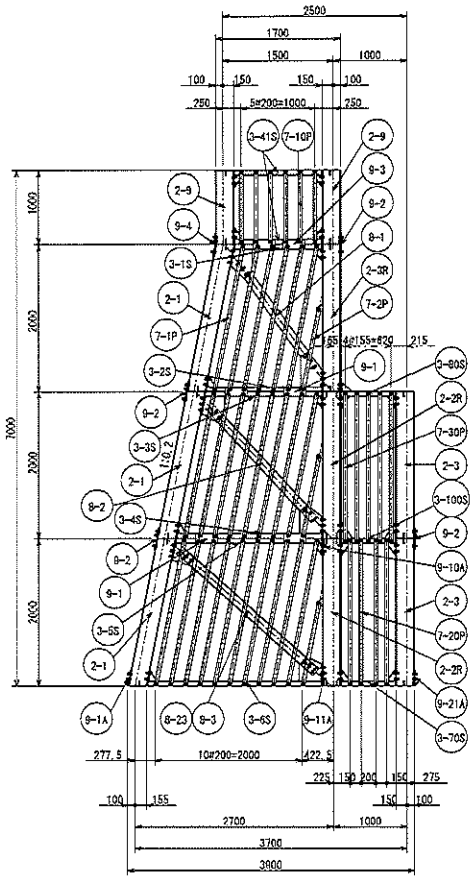

区分	中仕切			型式	FA1VS1N7B10	
番号	名称	材質	寸法（mm）	数量	単位質量	質量
2-1	柱フレーム	SS400	H250×125×6×9-2040	3	59.50	178.50
2-2R	〃	〃	H250×125×6×9-2000	2	60.01	120.02
2-3	〃	〃	H250×125×6×9-2000	2	58.31	116.62
2-3R	〃	〃	H250×125×6×9-2000	1	58.73	58.73
2-9	〃	〃	H250×125×6×9-1000	2	29.53	59.06
3-1S	縦ざフレーム	〃	[125×65×6×8-1177	1	28.70	28.70
3-2S	〃	〃	[125×65×6×8-1564	1	35.34	35.34
3-3S	〃	〃	[125×65×6×8-1577	1	33.77	33.77
3-4S	〃	〃	[125×65×6×8-1964	1	39.73	39.73
3-5S	〃	〃	[125×65×6×8-1977	1	38.76	38.76
3-6S	〃	〃	[125×65×6×8-2364	1	44.53	44.53
3-41S	〃	〃	[125×65×6×8-1182	2	21.94	43.88
3-70S	〃	〃	[125×65×6×8-732	1	15.97	15.97
3-80S	〃	〃	[125×65×6×8-732	1	17.77	17.77
3-100S	〃	〃	[125×65×6×8-732	1	22.02	22.02
7-1P	周部スクリーン	〃	PL6×50×2012	24	4.71	113.04
7-2P	〃	〃	PL6×50×1143	3	2.67	8.01
7-10P	〃	〃	PL6×50×874	6	2.27	13.62
7-20P	〃	〃	PL6×50×1974	4	4.62	18.48
7-30P	〃	〃	PL6×50×2044	5	4.79	23.95
8-1	ブレース	〃	[125×65×6×8−1799	1	23.96	23.96
8-2	〃	〃	[125×65×6×8−2143	1	28.57	28.57
8-3	〃	〃	[125×65×6×8−2479	1	33.07	33.07
8-23	〃	〃	[125×65×6×8−2479	1	31.29	31.29
9-1	ジョイントプレート	〃	PL9×125×300	8	2.58	20.64
9-1A	〃	〃	PL9×221×222	1	2.16	2.16
9-2	〃	〃	PL9×125×300	4	2.51	10.04
9-3	〃	〃	PL9×125×300	4	2.58	10.32
9-4	〃	〃	PL9×125×300	1	2.51	2.51
9-10A	〃	〃	PL9×175×225	1	1.96	1.96
9-11A	〃	〃	PL9×221×177	1	1.70	1.70
9-21A	〃	〃	PL9×219×223	1	2.15	2.15
10-1	ボルト、ナット	F8T	M16×50	202	0.22	44.44
10-2	〃	〃	M16×65	28	0.24	6.72
10-3	〃	4.6	M16×50(2W)	60	0.16	9.60
合計						kg 1259.63

正面図

(単位:mm)

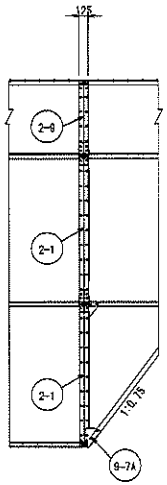

断面図

(単位:mm)

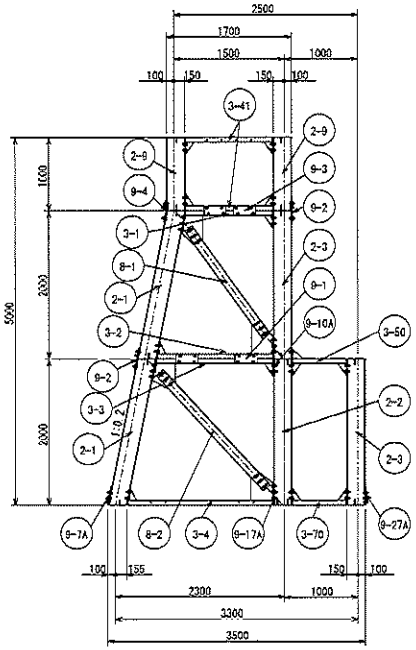

区分	中仕切			型式	A075S1N5B10	
番号	名称	材質	寸法 (mm)	数量	単位質量	質量
2-1	柱フレーム	SS400	H250×125×6×9-2040	2	59.50	119.00
2-2	〃	〃	H250×125×6×9-2000	1	59.63	59.63
2-3	〃	〃	H250×125×6×9-2000	2	58.31	116.62
2-9	〃	〃	H250×125×6×9-1000	2	29.53	59.06
3-1	縦ぎフレーム	〃	[125×65×6×8-1177	1	28.77	28.77
3-2	〃	〃	[125×65×6×8-1564	1	35.44	35.44
3-3	〃	〃	[125×65×6×8-1577	1	33.90	33.90
3-4	〃	〃	[125×65×6×8-1964	1	39.89	39.89
3-41	〃	〃	[125×65×6×8-1182	2	22.00	44.00
3-50	〃	〃	[125×65×6×8-732	1	17.93	17.93
3-70	〃	〃	[125×65×6×8-732	1	16.10	16.10
8-1	ブレース	〃	[125×65×6×8−1799	1	23.96	23.96
8-2	〃	〃	[125×65×6×8−2143	1	28.57	28.57
9-1	ジョイントプレート	〃	PL9×125×300	4	2.58	10.32
9-2	〃	〃	PL9×125×300	2	2.51	5.02
9-3	〃	〃	PL9×125×300	4	2.58	10.32
9-4	〃	〃	PL9×125×300	1	2.51	2.51
9-7A	〃	〃	PL9×256×210	1	2.34	2.34
9-10A	〃	〃	PL9×175×225	1	1.96	1.96
9-17A	〃	〃	PL9×221×172	1	1.68	1.68
9-27A	〃	〃	PL9×254×211	1	2.33	2.33
10-1	ボルト、ナット	F8T	M16×50	150	0.22	33.00
10-2	〃	〃	M16×65	4	0.24	0.96
合計						kg 693.31

正 面 図

（単位:mm）

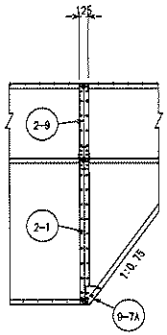

断 面 図

（単位:mm）

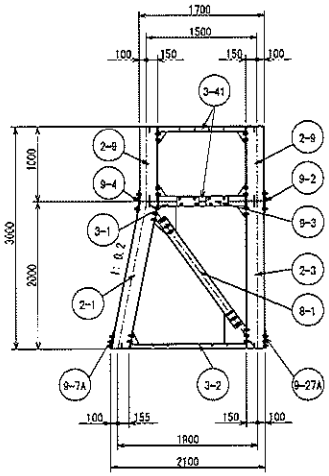

区分	中仕切			型式	A075S1N3	
番号	名称	材質	寸法（mm）	数量	単位質量	質量
2-1	柱フレーム	SS400	H250×125×6×9-2040	1	59.50	59.50
2-3	〃	〃	H250×125×6×9-2000	1	58.31	58.31
2-9	〃	〃	H250×125×6×9-1000	2	29.53	59.06
3-1	絶ぎフレーム	〃	[125×65×6×8-1177	1	28.77	28.77
3-2	〃	〃	[125×65×6×8-1564	1	35.44	35.44
3-41	〃	〃	[125×65×6×8-1182	2	22.00	44.00
8-1	ブレース	〃	[125×65×6×8-1799	1	23.96	23.96
9-2	ジョイントプレート	〃	PL9×125×300	1	2.51	2.51
9-3	〃	〃	PL9×125×300	4	2.58	10.32
9-4	〃	〃	PL9×125×300	1	2.51	2.51
9-7A	〃	〃	PL9×256×210	1	2.34	2.34
9-27A	〃	〃	PL9×254×211	1	2.33	2.33
10-1	ボルト、ナット	F8T	M16×50	80	0.22	17.60
合計						kg 346.65

区分	中仕切	型式	A05S1N1

番号	名称	材質	寸法（mm）	数量	単位質量	質量
2-9	柱フレーム	SS400	H250×125×6×9-1000	2	29.53	59.06
3-41	継ぎフレーム	〃	[125×65×6×8-1182	2	22.00	44.00
9-26A	ジョイントプレート	〃	PL9×313×192	2	2.60	5.20
10-1	ボルト、ナット	F8T	M16×50	22	0.22	4.84
合計						kg 113.10

正面図

（単位:mm）

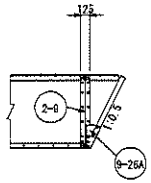

断面図

（単位:mm）

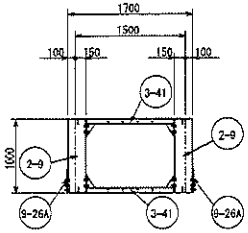

第1号鋼製枠谷止工　中詰流出防止材線図

区　分	中詰流出防止材	型　式	面材
タイプ	A1　本体部分　上下流面（共通）		

H=2.00m　B=2.00m

面　材							
No	S長さ(SW)	L長さ(LW)	材質	単位質量(kg)	数量	質量(kg)	備考
1	1067.0	1092.2	SPHC	9.32	4	37.28	XS43
TOTAL						37.28	面積　4.00 m²

面材

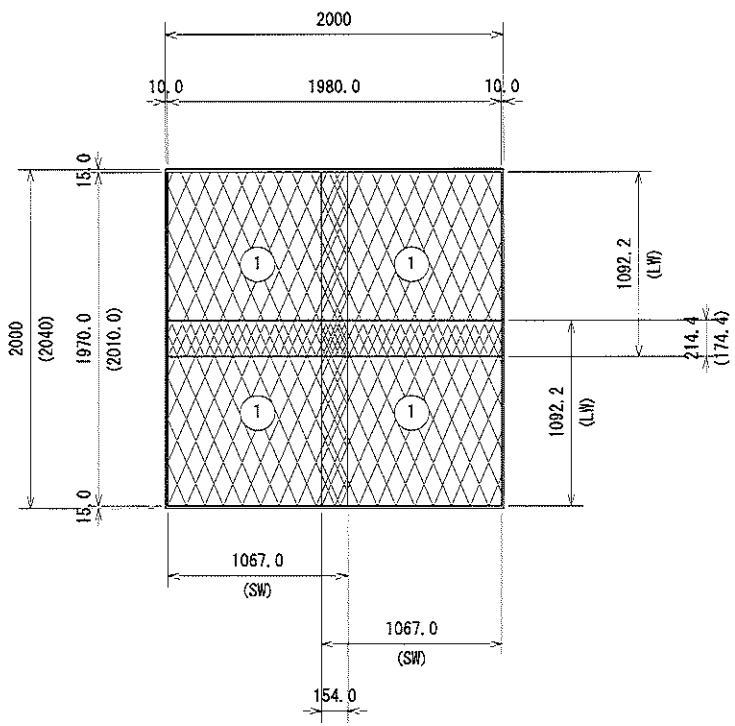

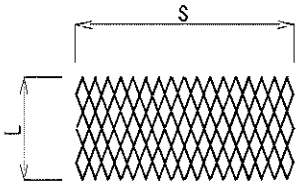

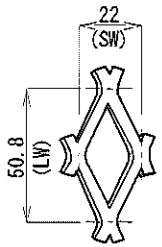

区　分	中詰流出防止材	型　式	面材
タイプ	A12　本体部分　上下流面（共通）		

H=1.00m　B=1.50m

面　材							
No	S長さ(SW)	L長さ(LW)	材質	単位質量(kg)	数量	質量(kg)	備考
22	1067.0	546.1	SPHC	4.66	2	9.32	XS43
26	533.5	546.1	SPHC	2.33	2	4.66	XS43
TOTAL						13.98	面積　1.50 m²

面材

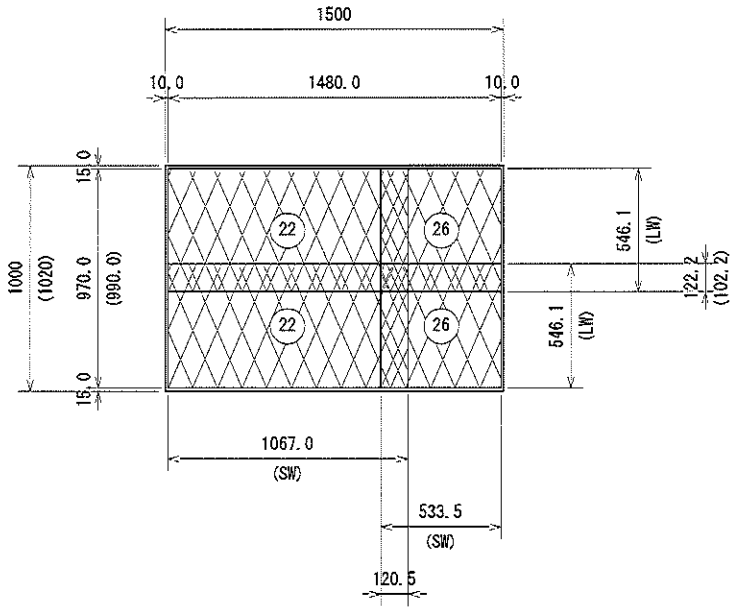

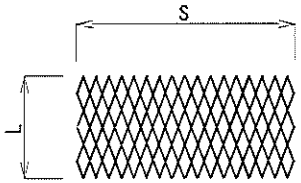

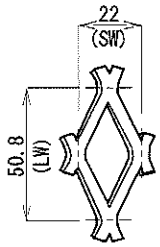

区　分	中詰流出防止材	型　式	面材
タイプ	A13　本体部分　上下流面（共通）		

H=2.00m　B=1.50m

面材

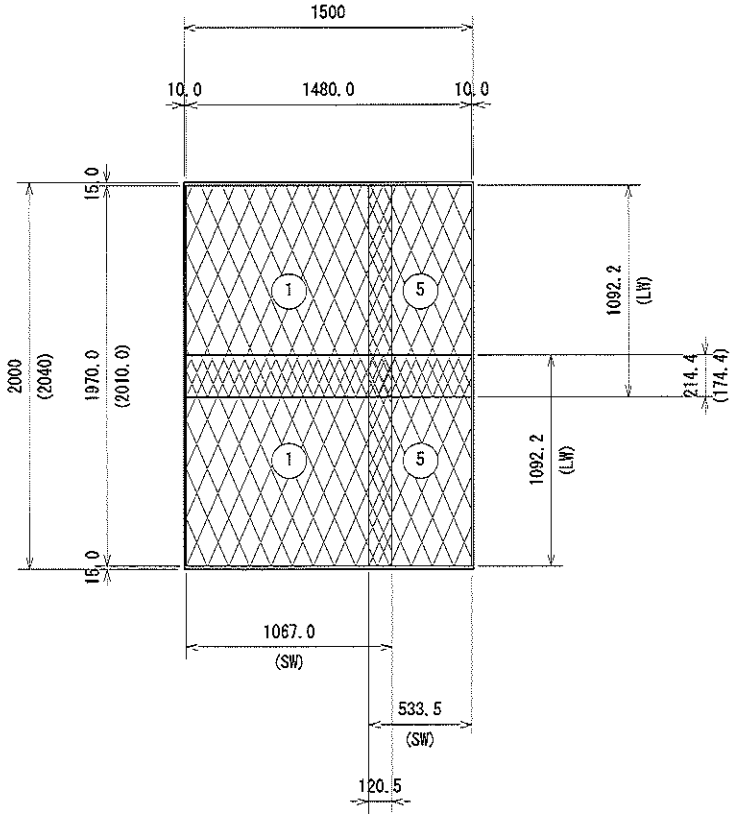

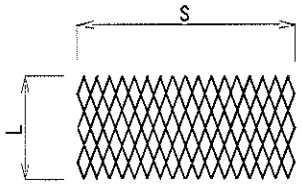

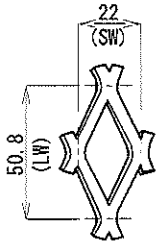

面　材

No	S長さ(SW)	L長さ(LW)	材質	単位質量(kg)	数量	質量(kg)	備考
1	1067.0	1092.2	SPHC	9.32	2	18.64	XS43
5	533.5	1092.2	SPHC	4.66	2	9.32	XS43
TOTAL						27.96	面積　3.00 m²

区　分	中詰流出防止材	型　式	面材
タイプ	AA1　三角枠部　上下流面（共通）		

H=2.00m　B=2.00m　勾配　1:1

面　材							
No	S長さ(SW)	L長さ(LW)	材質	単位質量(kg)	数量	質量(kg)	備考
23	968.0	546.1	SPHC	4.23	2	8.46	XS43
A	1067.0	1067.0	SPHC	4.55	2	9.10	XS43
TOTAL						17.56	面積　2.00 m^2

面材

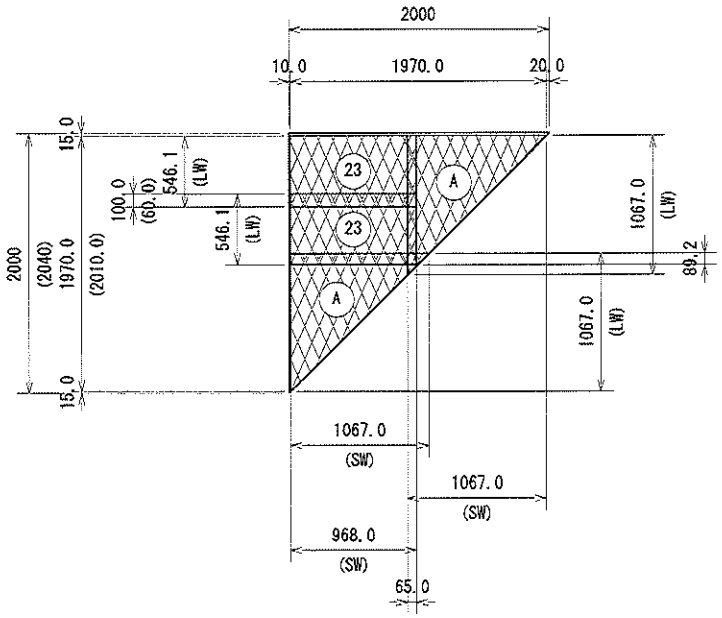

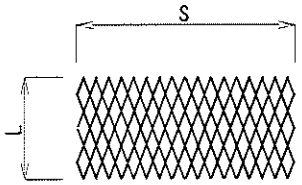

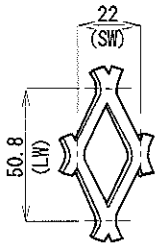

区　分	中詰流出防止材	型　式	面材
タイプ	AA3　三角枠部　上下流面（共通）		

H=2.00m　B=1.50m　勾配　1:0.75

面材

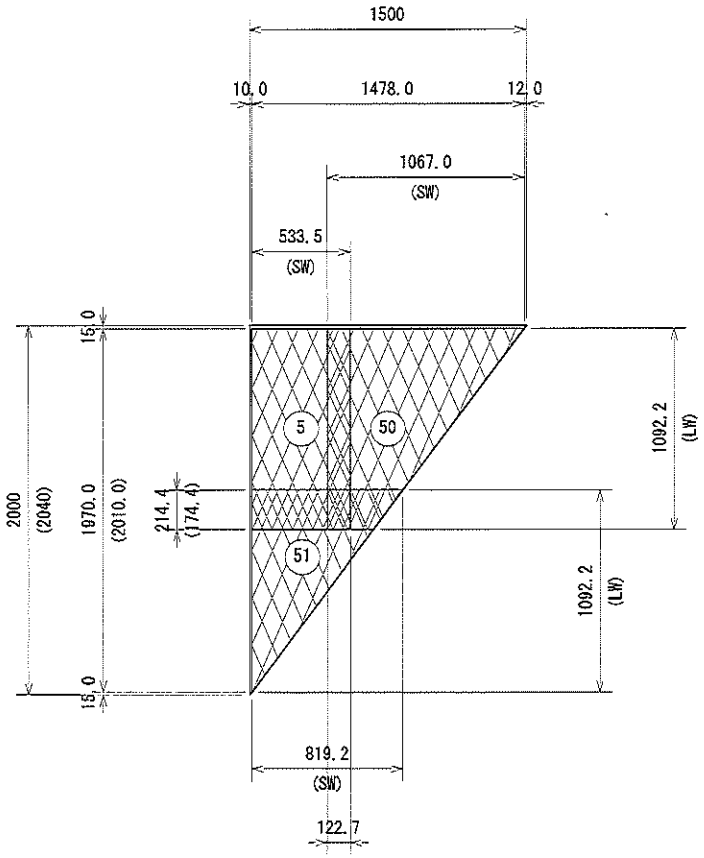

面　材							
No	S長さ(SW)	L長さ(LW)	材質	単位質量(kg)	数量	質量(kg)	備考
5	533.5	1092.2	SPHC	4.66	1	4.66	XS43
50	上 247.8 下1067.0	1092.2	SPHC	5.74	1	5.74	XS43
51	819.2	1092.2	SPHC	3.58	1	3.58	XS43
TOTAL						13.98	面積　1.50 m^2

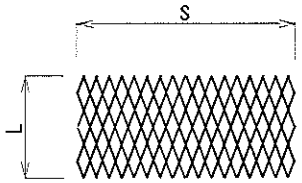

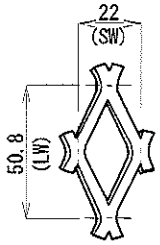

区　分	中詰流出防止材	型　式	面材
タイプ	AA14 上下流面		

H=1.0m B=0.50m 勾配1：0.5

面材

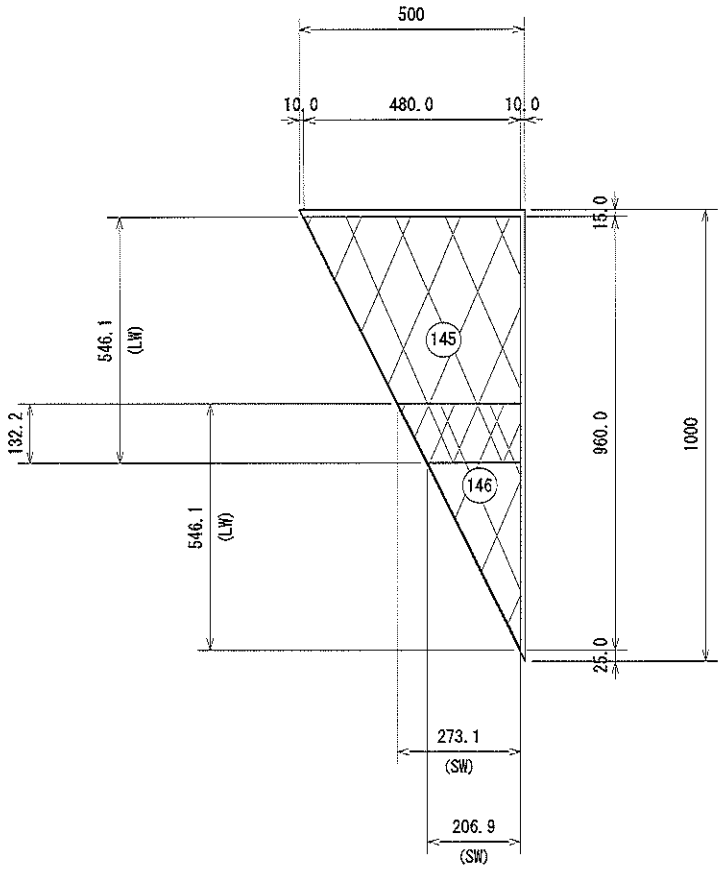

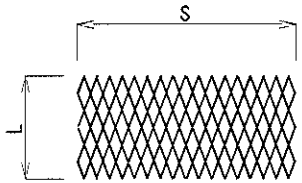

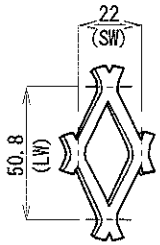

面　材

No	S長さ(SW)	L長さ(LW)	材質	単位質量(kg)	数量	質量(kg)	備考
145	上 480.0 下 206.9	546.1	SPHC	1.50	1	1.50	XS43
146	273.1	546.1	SPHC	0.60	1	0.60	XS43
TOTAL						2.10	面積 0.25 m²

区　分	中詰流出防止材	型　式	面材、ガイド材
タイプ	GA1　本体部分　上下流面（共通）		

H=2.00m　B=2.00m

面材

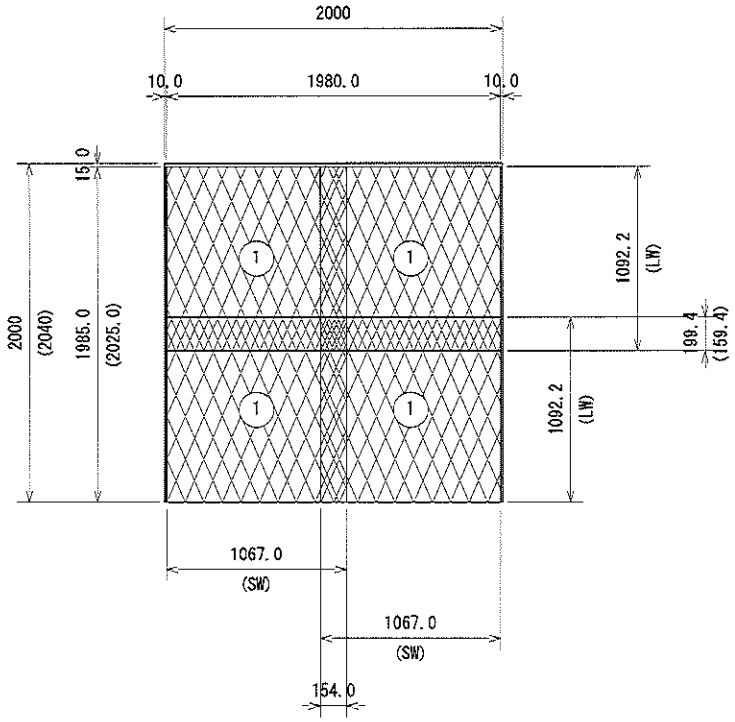

ガイド材

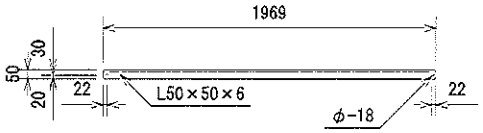

面　材							
No	S長さ(SW)	L長さ(LW)	材質	単位質量(kg)	数量	質量(kg)	備考
1	1067.0	1092.2	SPHC	9.32	4	37.28	XS43
TOTAL						37.28	面積　4.00 m²

ガイド材					
No	形状寸法	材質	単位質量(kg)	数量	質量(kg)	備考
12-1	L50×50×6-1969	SS400	8.70	1	8.70	
10-3	M16×50(2W)	4.6	0.16	2	0.32	
TOTAL					9.02	

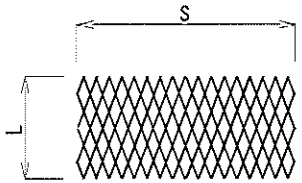

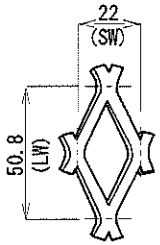

区　分	中詰流出防止材	型　式	面材、ガイド材
タイプ	GA2　本体部分　上下流面（共通）		

H=1.00m　B=2.00m

面　材							
No	S長さ(SW)	L長さ(LW)	材質	単位質量(kg)	数量	質量(kg)	備考
22	1067.0	546.1	SPHC	4.66	4	18.64	XS43
TOTAL						18.64	面積　2.00 m²

ガイド材						
No	形状寸法	材質	単位質量(kg)	数量	質量(kg)	備考
12-1	L50×50×6-1969	SS400	8.70	1	8.70	
10-3	M16×50(2W)	4.6	0.16	2	0.32	
TOTAL					9.02	

面材

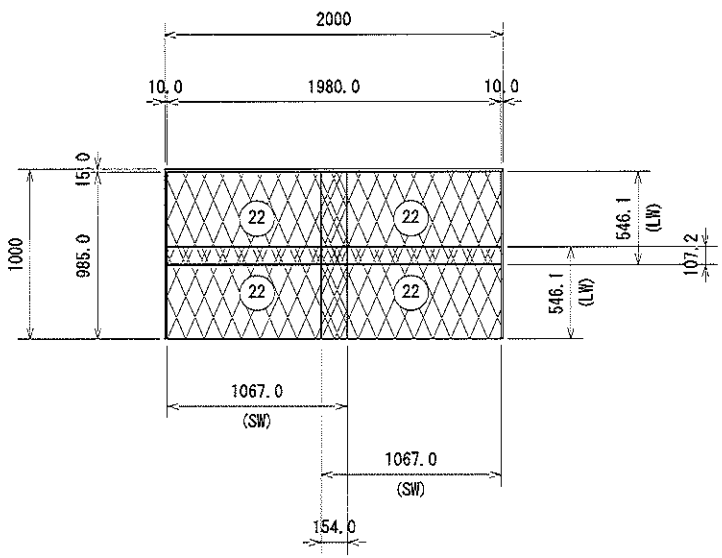

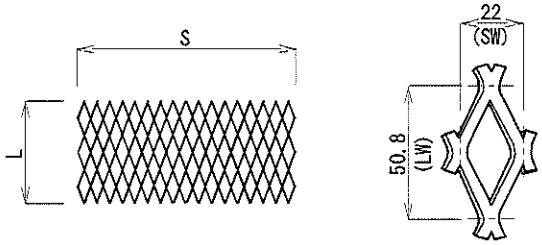

ガイド材

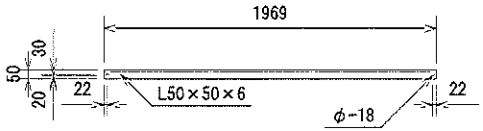

区　分	中詰流出防止材	型　式	面材、ガイド材
タイプ	GA12　本体部分　上下流面（共通）		

H=1.00m　B=1.50m

面　材							
No	S長さ(SW)	L長さ(LW)	材質	単位質量(kg)	数量	質量(kg)	備考
22	1067.0	546.1	SPHC	4.66	2	9.32	XS43
26	533.5	546.1	SPHC	2.33	2	4.66	XS43
TOTAL						13.98	面積　1.50 m^2

ガイド材						
No	形状寸法	材質	単位質量(kg)	数量	質量(kg)	備考
12-2	L50×50×6-1469	SS400	6.48	1	6.48	
10-3	M16×50(2W)	4.6	0.16	2	0.32	
TOTAL					6.80	

面材

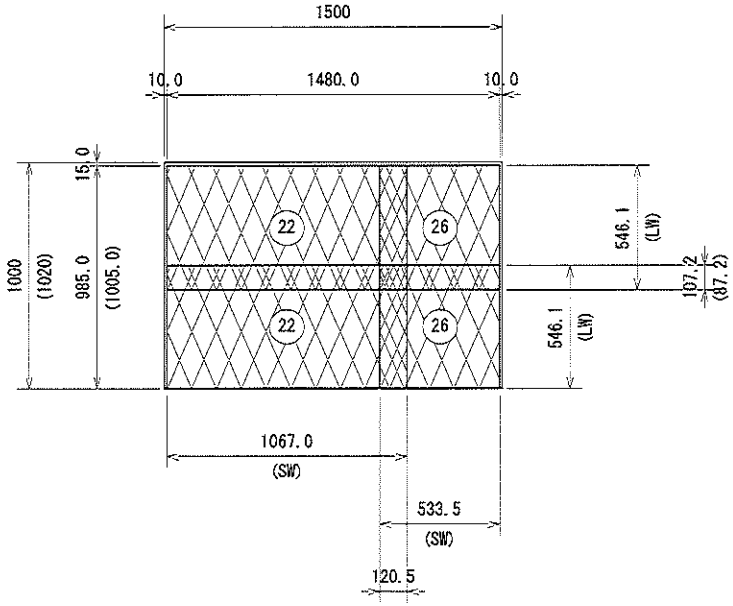

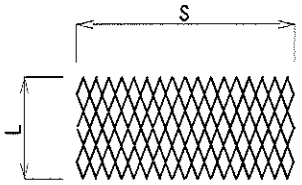

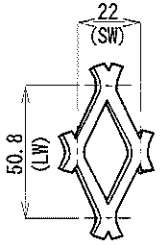

ガイド材

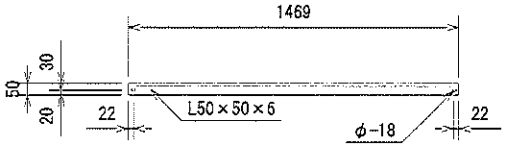

区　分	中詰流出防止材	型　式	面材
タイプ	B1　側面		

H=2.00m　上幅=1.50m
下幅=1.90m

面材

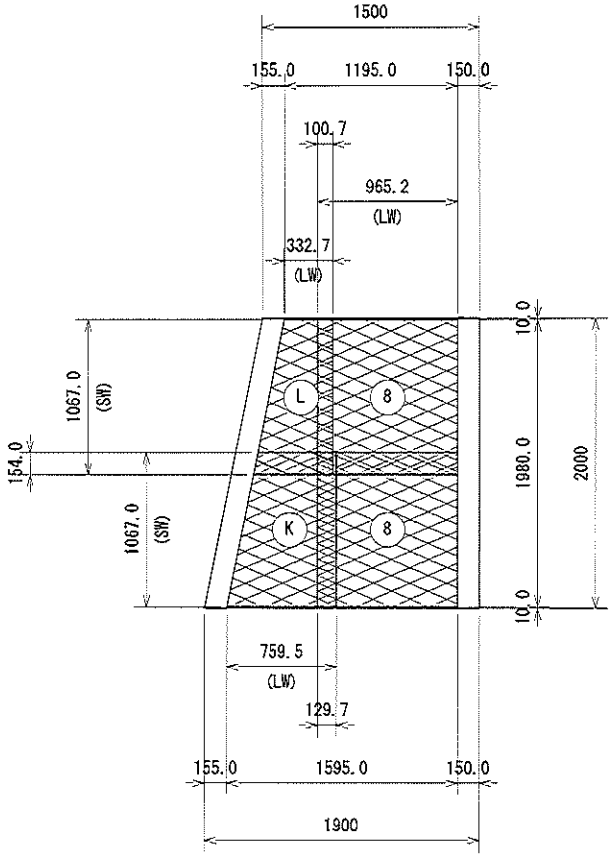

面　材							
No	S長さ(SW)	L長さ(LW)	材質	単位質量(kg)	数量	質量(kg)	備考
8	1067.0	965.2	SPHC	8.24	2	16.48	XS43
K	1067.0	上 546.1 下 759.5	SPHC	5.57	1	5.57	XS43
L	1067.0	上 332.7 下 546.1	SPHC	3.75	1	3.75	XS43
TOTAL						25.80	面積　3.40 m²

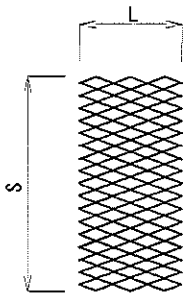

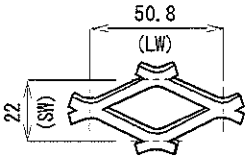

区　分	中詰流出防止材	型　式	面材
タイプ	B4　側面		

H=2.00m　上幅=1.90m
下幅=2.30m

面材

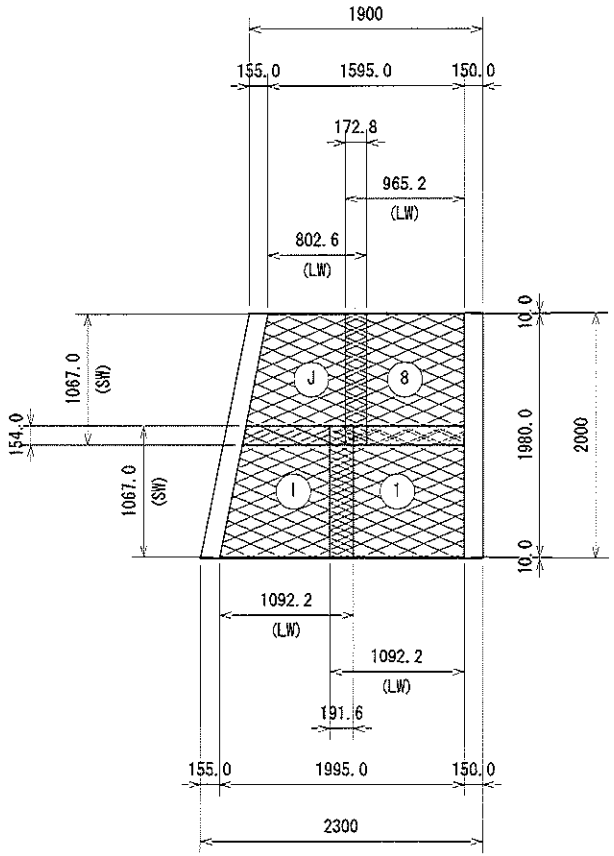

面　材							
No	S長さ(SW)	L長さ(LW)	材質	単位質量(kg)	数量	質量(kg)	備考
1	1067.0	1092.2	SPHC	9.32	1	9.32	XS43
8	1067.0	965.2	SPHC	8.24	1	8.24	XS43
I	1067.0	上 878.8 下1092.2	SPHC	8.41	1	8.41	XS43
J	1067.0	上 802.6 下1016.0	SPHC	7.76	1	7.76	XS43
TOTAL						33.73	面積　4.20 m^2

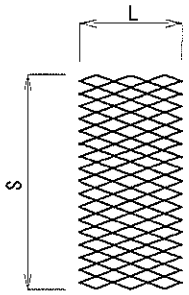

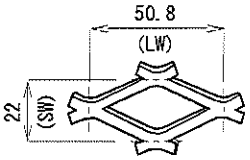

区　分	中詰流出防止材	型　式	面材
タイプ	B12　袖部　側面		

袖高=1.00m

面材

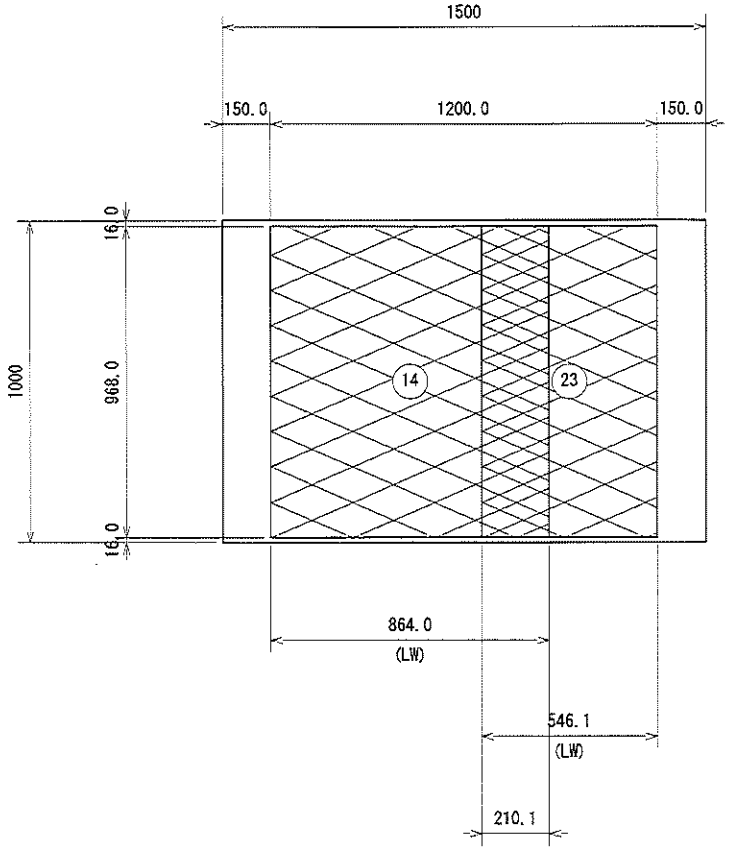

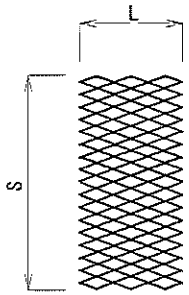

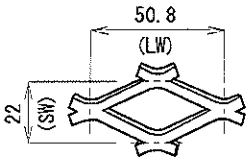

面　材							
No	S長さ(SW)	L長さ(LW)	材質	単位質量(kg)	数量	質量(kg)	備考
14	968.0	864.0	SPHC	6.69	1	6.69	XS43
23	968.0	546.1	SPHC	4.23	1	4.23	XS43
TOTAL						10.92	面積　1.50 m^2

区　分	中詰流出防止材	型　式	面材
タイプ	B27　側面		

H=2.00m　上幅=2.30m
下幅=2.70m

面材

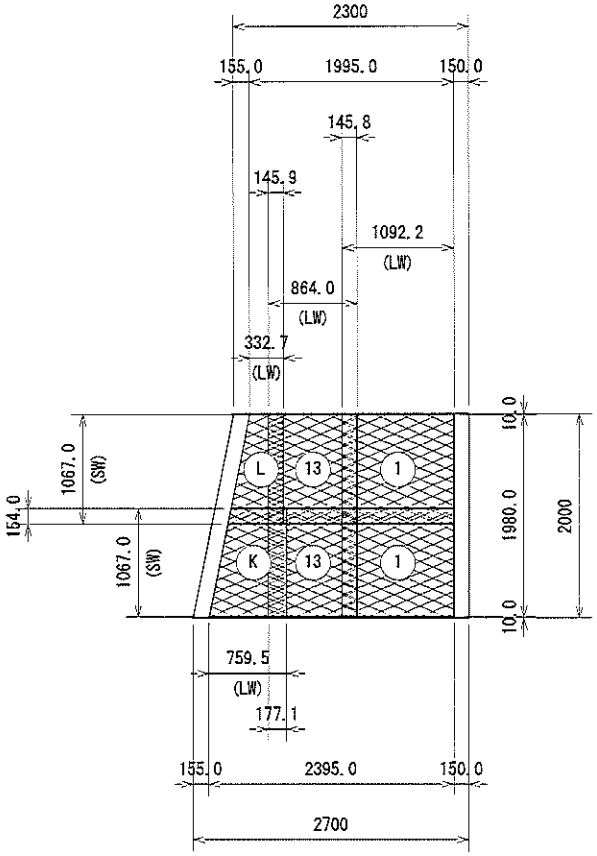

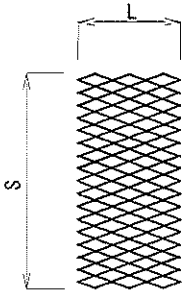

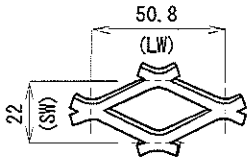

面　材

No	S長さ(SW)	L長さ(LW)	材質	単位質量(kg)	数量	質量(kg)	備考
1	上1067.0 下1067.0	1092.2	SPHC	9.32	2	18.64	XS43
13	1067.0	864.0	SPHC	7.38	2	14.76	XS43
K	1067.0	上 546.1 下 759.5	SPHC	5.57	1	5.57	XS43
L	1067.0	上 332.7 下 546.1	SPHC	3.75	1	3.75	XS43
TOTAL						42.72	面積　5.00 m^2

区　分	中詰流出防止材	型　式	面材
タイプ	B41　控部分　側面		

H=2.00m　B=1.00m

面　材							
No	S長さ(SW)	L長さ(LW)	材質	単位質量(kg)	数量	質量(kg)	備考
76	1067.0	457.2	SPHC	3.90	4	15.60	XS43
TOTAL						15.60	面積　2.00 m²
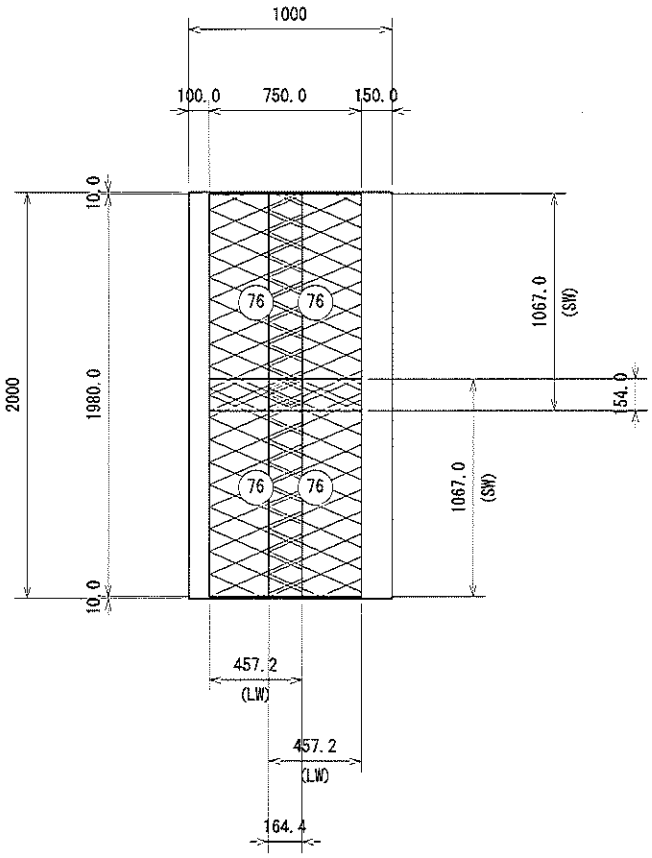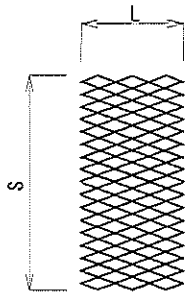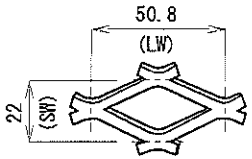
面材